Tartalomjegyzék:

1.	Bevezetés	2. o.
2.	Rendeltetésszerű használat	2. o.
3.	Jelmagyarázat	2. o.
4.	Alkatrészek	3. o.
5.	Szállítási terjedelem	4. o.
6.	Keresztmetszeti méretek	4. o.
7.	Általános tudnivalók a vászonról	5. o.
8.	Biztonsági utasítások	5. o.
9.	Alapvető biztonsági figyelmeztetések	6. o.
10.	Hálózati árammal működő készülékek kezelése	8. o.
11.	Elemekre vonatkozó biztonsági figyelmeztetések	9. o.
12.	A felszerelésre vonatkozó biztonsági figyelmeztetések	10. o.
13.	A felszereléshez ajánlott szerszámok és tartozékok	10. o.
14.	A napellenző teljes szélessége	11. o.
15.	A konzolok felszerelése	11. o.
16.	A napellenző beakasztása	12. o.
17.	A dőlésszög beállítása	13. o.
18.	Az oldalburkolatok felszerelése	14. o.
19.	A csuklókarmagasság beállítása	14. o.
20.	A napellenző kezelése	15. o.
21.	A távirányító programozása	15. o.
22.	A kitolási és behúzási hossz beállítása	16. o.
23.	A napellenző kézi működtetése	16. o.
24.	Hibaelhárítás	17. o.
25.	Karbantartás	18. o.
26.	Tisztítás	18. o.
27.	Garancia	19. o.
28.	Ártalmatlanítás	20. o.
29.	Szerviz	20. o.

1 – Bevezetés

A termék üzembe helyezése előtt ismerkedjen meg a termékkel. Ehhez olvassa el figyelmesen ezt a használati utasítást. Csak a leírtaknak megfelelően és a megnevezett felhasználási területen használja a terméket.
Őrizze meg ezt a használati útmutató, hogy később is tájékozódni tudjon belőle. Amennyiben eladja vagy továbbadja a készüléket, feltétlenül mellékelje hozzá ezt a használati utasítást is.

2 – Rendeltetésszerű használat

A napellenző a nap elleni védelemre szolgál, és lehetővé teszi, hogy az árnyékolást egyedileg a nap állásához igazítsa. A termék más célra való felhasználása vagy módosítása nem rendeltetésszerűnek minősül, és sérülésveszéllyel és/vagy a termék károsodásával járhat.
A készülék nem ipari használatra készült.
Minden más, a jelen használati útmutatóban nem szereplő felhasználás nem megengedett, helytelen használatnak minősül. A gyártó az ebből keletkező károkért nem vállal felelősséget.

3 – Jelmagyarázat

Napsütésben használható

Havazás esetén nem használható

Esőben nem használható

Jégesőben nem használható

Figyelem! A karok feszültség alatt állnak!

Európában készült

CE-jelölés

2 év garancia

Környezetbarát

4 – Alkatrészek

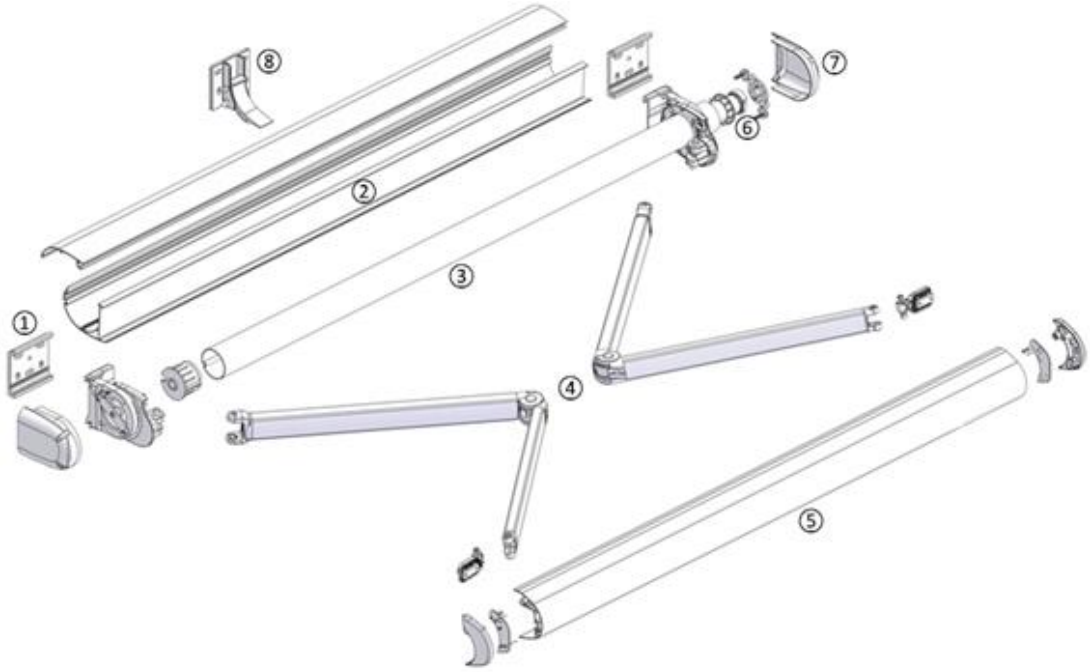

① Konzolok
② Kazettaprofilok
③ Vászontengely
④ Csuklókarok
⑤ Ejtőprofil
⑥ Motor
⑦ Burkolat végelem
⑧ Középső tartókonzol (csak a 6 m-es változatnál)

Műszaki adatok:

Motor	Távirányító
Áramellátás: 230V ~ 50 Hz	Rádiófrekvencia: 433 MHz
Teljesítmény: 205W	Hatótáv: 200 m (szabadban)
Áramfelvétel: 0,89 A	Üzemi hőmérséklet: 0 °C és +60 °C között
Védelem: IP44	Elem: 1 db CR2430, 3V DC
Húzóerő: 50 Nm	Adó kimeneti teljesítménye: 10 mW
Sebesség: 12 1/perc	

Szélállóság:
Karkinyúlás ≤ 3 m: II-es osztály (5-ös szélerősség, max. 38 km/h – élénk szél, a nagyobb faágak is mozognak, a levegő mozgása jól hallható)
Karkinyúlás > 3 m: I-es osztály (4-es szélerősség, max. 28 km/h – mérsékelt szél, a szél a fák gallyait, kisebb ágait állandóan mozgatja)

5 – Szállítási terjedelem

Közvetlenül a kicsomagolás után ellenőrizze a csomag tartalmának hiánytalanságát, valamint a termék és az összes alkatrész kifogástalan állapotát.

1× napellenző
2× konzol
1× középső tartókonzol (csak a 6 m-es változatnál)
1× hajtókar + hajtószem
1× szerszám a motor beállításához
1× távirányító
1× elem
1× használati útmutató

6 – Keresztmetszeti méretek

Minden méret mm-ben

Kazetta:

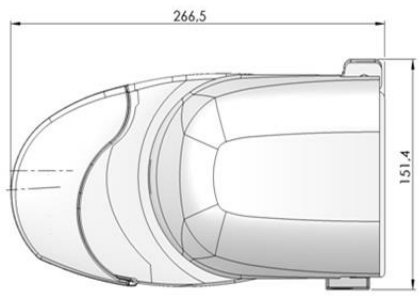

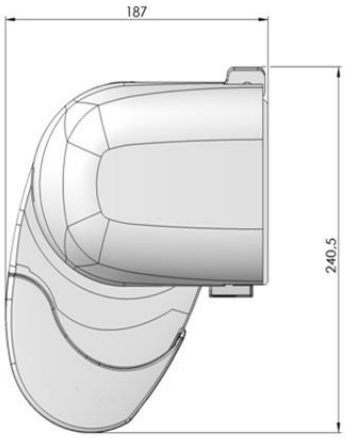

Fali konzolok:

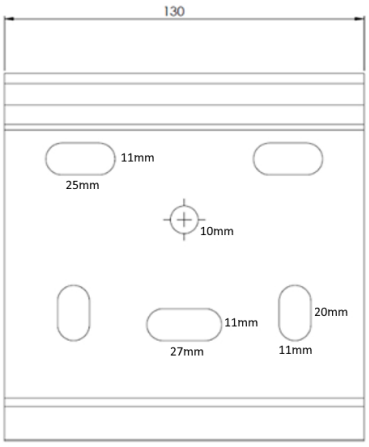

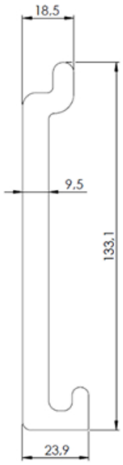

7 – Általános tudnivalók a vászonról

A napellenző vásznak kiváló minőségű, akrilszálból készült termékek. Ennek ellenére tökéletességük a technika jelenlegi állása és a környezetvédelmi követelmények alapján is korlátozott. A kifinomult gyártási- és megmunkálási technológia ellenére is előfordulhatnak bizonyos jelenségek a vásznon, amit a vásárlók olykor kifogásolnak. Ezek a jelenségek alapvetően szinte valamennyi napellenző vászonnál kisebb-nagyobb mértékben fellépnek, a vásznak minőségét azonban semmilyen módon nem csökkentik.
A kellemetlenségek elkerülése érdekében a fogyasztói tájékoztatás keretében szeretnénk nyomatékosan felhívni a figyelmet a következő tulajdonságokra: *

- A gyártás és a napellenző vászon hajtogatása során gyűrődések keletkeznek. Ez – különösen a világos színek esetében – a hajtásnál olyan felületi jelenségeket (színeltéréseket) okozhat, melyek ellenfényben sötétebbnek hatnak (mintha szennyeződés lenne). Ezek azonban a napellenző értékét és használatra való alkalmasságát nem csökkentik.
- A krétahatás olyan világos csíkokat jelent, melyek a termék megmunkálása során keletkeznek, és a legnagyobb gondosság ellenére sem kerülhetők el mindig teljes egészében. Ezért szintén nem adnak okot a reklamációra.
- Esőállóság: Az akril és a poliészter napellenző vásznak vízlepergető, impregnált anyagok, és legalább 14°-os lejtés esetén ellenállóak az enyhe, rövid ideig tartó esővel szemben. Intenzívebb vagy hosszabb ideig tartó eső esetén a károsodások elkerülése érdekében be kell húzni a napellenzőt. A nedvesen behúzott napellenzőt a lehető legrövidebb időn belül ki kell engedni, hogy megszáradhasson.
- A szegélyen, a varrásoknál és a vászon felületén hullámosságok keletkezhetnek a szövet több rétege, és a vászontengelyen lévő különböző tekercselési átmérők miatt. Az ezek által kiváltott anyagfeszültségek következtében hullámosság (pl. gofri- vagy halszálkaminta) jöhet létre.
- A vászon varrásához használt cérnának nem kell ugyanolyan színűnek lennie, mint annak a vászondarabnak, ahol a varrás található.

*) (Kivonat a következőből: Fontos fogyasztói tájékoztató: „A napellenző vásznak termékjellemzői” – Industrieverband Technische Textilien - Rollladen - Sonnenschutz e.V. [Műszaki textíliák – Redőnyök – Árnyékolók Ipari Szövetsége bejegyzett egyesület]).

8 – Biztonsági utasítások

FIGYELMEZTETÉS – A SZEMÉLYI BIZTONSÁG ÉRDEKÉBEN FONTOS A JELEN UTASÍTÁSOK BETARTÁSA! ŐRIZZE MEG EZEKET AZ UTASÍTÁSOKAT!

- A készülék nem alkalmas arra, hogy korlátozott fizikai, szenzorikus vagy szellemi képességekkel rendelkező, vagy tapasztalatokkal és/vagy ismeretekkel nem rendelkező személyek (beleértve a gyerekeket is) használják, kivéve, ha egy, a biztonságukért felelős személy felügyeli őket vagy utasításokat ad a készülék használatára vonatkozóan.
- Gyermekek nem végezhetik el a készülék felhasználó által elvégzendő tisztítását és karbantartását.
- Ne engedje, hogy a gyermekek a kezelőelemekkel játsszanak. A távirányítót tartsa gyermekektől elzárva.
- Gyakran ellenőrizze a felszerelt eszközt a rendellenességek, valamint a kábelek és rugók elhasználódásának vagy sérülésének jelei tekintetében. Ne használja, ha javítás vagy beállítás szükséges.
- Ne használja a napellenzőt, és válassza azt le az áramellátásról, ha a közelben karbantartási munkákat, pl. ablaktisztítást végeznek.
- Tartsa a készüléket és a hálózati kábelt olyan helyen, ahol gyermekek nem férhetnek hozzá.
- Ha a készülék kábele sérült, ne használja a terméket és forduljon a gyártóhoz a további teendőkért.

9 – Alapvető biztonsági figyelmeztetések

Olvassa el valamennyi biztonsági figyelmeztetést és utasítást! A biztonsági figyelmeztetések és utasítások be nem tartása áramütést, tüzet és/vagy súlyos sérüléseket okozhat.
Tartsa be az általánosan elismert baleset-megelőzési előírásokat és a mellékelt biztonsági figyelmeztetéseket. A biztonsági figyelmeztetések be nem tartásával saját magát és másokat is veszélyeztet.

- A készülék abban az esetben használható, ha kifogástalan állapotban van és teljesen felszerelték. Amennyiben a készülék vagy annak valamely része meghibásodott, üzemen kívül kell helyezni és szakszerűen meg kell javítani vagy ártalmatlanítani kell.
- Mindig körültekintően és jó testi/lelki állapotban dolgozzon: a fáradtság, betegség, alkoholfogyasztás, gyógyszeres és kábítószeres befolyásoltság felelőtlenségnek minősül, mivel ilyen állapotban nem képes biztonságosan használni a készüléket.

Élet- és balesetveszély kisgyermekek és gyermekek számára!

- Soha ne hagyjon gyermekeket felügyelet nélkül a csomagolóanyaggal és a termékkel. . Fennáll a csomagolóanyag okozta fulladás-, valamint fojtás okozta életveszély. A gyermekek gyakran alábecsülik a veszélyeket. A gyermekeket tartsa mindig távol a terméktől. A termék nem játékszer.
- **VIGYÁZAT!** Gyermekeket soha ne hagyjon felügyelet nélkül! A napellenző nem mászóka és nem játékszer!

- **SÉRÜLÉSVESZÉLY!** A felszerelési és a beállítási munkák közben tartsa távol a gyermekeket a munkaterülettől.
- Gondoskodjon róla, hogy senki, különösen gyermekek ne húzódzkodjanak fel a napellenzőre. A napellenző leszakadhat, aminek sérülés és/vagy anyagi kár lehet a következménye.
- A napellenzőt mindig hárman szereljék fel. A napellenző nagyon nehéz. A napellenzőnek a fali kampókba történő beakasztásához feltétlenül három személy szükséges. Ne kísérelje meg a napellenzőt egyedül beakasztani. A napellenző leesése nemcsak a terméket károsíthatja, de súlyos személyi sérülést is okozhat!
- Ügyeljen rá, hogy a napellenző ki- és betekerési tartományában senki ne tartózkodjon, ill. ne legyen semmilyen akadály! Ellenkező esetben személyi sérülés és a készülék károsodása lehet a következmény.
- A napellenző ki- és betekerésekor ne nyúljon a mozgó alkatrészekhez, mert az személyi sérüléshez vezethet.
- Húzza be a napellenzőt a következő esetekben:
    - szél
    - eső (vízzsák képződése)
    - hóesés (hóteher)
    - távollét
    - vihar (erős széllökések, erős esőzés)
    - fagy (megfagy a vászon).
- A téli időjárási viszonyok mellett való használat károsodást okozhat.
- Minden használat előtt ellenőrizze a napellenzőt, hogy nem sérült-e. Soha ne használja a napellenzőt, ha bármilyen sérülést tapasztal rajta.
- A napellenző sérülése, javítása vagy egyéb problémák esetén forduljon a szakszervizhez vagy villamossági szakemberhez.
- Ügyeljen rá, hogy a napellenző vászna mindig szabályosan legyen feltekerve. Ellenkező esetben a vászon megsérülhet. A napellenző forgató hajtóművének nincs ütközője, mely a vászon forgatását korlátozná. Ügyeljen rá, hogy a vászon mindig feszes legyen. Ha egyidejűleg több készüléket is vezérel, tartsa valamennyi üzemben levő berendezést szemmel. Ellenkező esetben valamelyik készülék ellenőrizhetetlenné válhat, és személyi sérülést és/vagy károkat okozhat.
- Erős interferencia esetén ne használja a távirányítót. Az üzemeltetés során zavarok léphetnek fel más átviteli rendszerek vagy végponti eszközök miatt, ha azok pl. ugyanazt a frekvenciát használják.
- A napellenzőt csak teherbíró felületre szabad felszerelni.
- Ügyeljen rá, hogy szerelés közben a keze tiszta legyen. Ellenkező esetben a napellenző beszennyeződhet.
- Lehetőleg ne fagyban és hóban szerelje fel a napellenzőt. Ellenkező esetben a napellenző megsérülhet.
- Esőben mindig húzza be a napellenzőt.

10 – Hálózati árammal működő készülékek kezelése

VIGYÁZAT! ÁRAMÜTÉS OKOZTA ÉLETVESZÉLY!

- A termék csatlakozódugójának illeszkednie kell a dugaszolóaljzatba. Tilos a csatlakozódugót bármilyen módon módosítani vagy levágni. Védőföldeléssel ellátott termékek üzemeltetéséhez ne használjon átalakító dugót. Csökken az áramütés kockázata, ha eredeti csatlakozódugót és megfelelő dugaszolóaljzatot használ.

Ne tegye ki a terméket esőnek vagy nedvességnek. Ha víz kerül az elektromos készülék belsejébe, nő az áramütés kockázata.

Ne használja a hálózati kábelt a rendeltetésétől eltérő célra, pl. a termék hordozására, felfüggesztésére vagy a csatlakozódugó kihúzására az aljzatból. A kábelt tartsa távol melegtől, olajtól, éles peremektől, ill. a termék mozgó alkatrészeitől. A sérült vagy összegabalyodott kábel növeli az áramütés kockázatát.

Az elektromos bekötést a VDE100-nak megfelelően egy engedéllyel rendelkező villanyszerelőnek kell elvégeznie. A mellékelt elektromos készülékek szerelési utasításait be kell tartani.

- A készülék csak szabályosan beszerelt védőérintkezővel ellátott áramforráshoz csatlakoztatható.
- Megszakítóként olyan áramvédő kapcsolót (Fi-relét) használjon, melynek leoldási árama nem több 30 mA-nél.
- A készülék csatlakoztatása előtt győződjön meg róla, hogy a hálózati csatlakozó megfelel a készülék csatlakoztatási adatainak.
- A készüléket csak a megadott feszültség- és teljesítménytartományon belül szabad használni (ld. az adattáblát).
- A hálózati csatlakozót ne fogja meg nedves kézzel! A hálózati csatlakozót mindig a csatlakozódugónál, és ne a kábelnél fogva húzza ki.
- Minden használat előtt ellenőrizze a csatlakozódugót és a kábelt.
- A hálózati kábel sérülése esetén azonnal válassza le azt az áramforrásról. Soha ne használja a készüléket sérült hálózati kábellel.

11 – Elemekre vonatkozó biztonsági figyelmeztetések

VESZÉLY! Életveszély!
Az elemek nem gyerek kezébe valók. Elemeket ne hagyjon őrizetlenül heverni. Fennáll a veszély, hogy gyermekek vagy háziállatok lenyelik. Lenyelés esetén azonnal forduljon orvoshoz!

ROBBANÁSVESZÉLY!
Elemet soha ne töltsön újra, ne zárjon rövidre és/vagy ne nyisson fel, mert túlmelegedés, tűzveszély vagy robbanás lehet a következménye. Elemet soha ne dobjon tűzbe vagy vízbe, mert felrobbanhat.

- Kerülje az olyan szélsőséges körülményeket és hőmérsékleteket, melyek hatással lehetnek az elemekre, mint pl. fűtőtestek. Ellenkező esetben fokozott kifolyásveszély áll fenn.
- A használt elemeket azonnal távolítsa el a termékből. Ellenkező esetben fokozott kifolyásveszély áll fenn.
- Rendszeresen ellenőrizze, hogy az elemek nem folynak-e.

A kifolyt vagy sérült elemek a bőrrel való érintkezés során marási sérülést okozhatnak; ezért ilyen esetben feltétlenül viseljen megfelelő védőkesztyűt!

- Kerülje a bőrrel, szemmel és nyálkahártyákkal való érintkezést, ha az elemből folyadék szivárgott ki. Ha az elemből kifolyt sav a bőrre kerül, az érintett helyeket azonnal öblítse le bő vízzel, és haladéktalanul forduljon orvoshoz.
- Enyhébb szennyeződés esetén az elem és a termék érintkezőit behelyezés előtt tisztítsa meg száraz, szöszmentes kendővel.
- Ha hosszabb ideig nem használja a terméket, távolítsa el belőle az elemeket.
- Elemek behelyezésekor ügyeljen a helyes polaritásra! Ez az elemtartó rekeszen fel van tüntetve. Ellenkező esetben az elem felrobbanhat.
- Az elemet óvatosan helyezze be, különben a termék károsodhat.
- Időben cserélje ki az elemeket, ha a távirányító hatótávolsága érezhetően csökken, vagy a napellenző már nem reagál
- A használt elemeket ne dobja a háztartási hulladék közé, hanem adja le a veszélyes hulladékok gyűjtőhelyén.

12 – A felszerelésre vonatkozó biztonsági figyelmeztetések

- A napellenző felszereléséhez műszaki ismeretek szükségesek. Ne szerelje fel saját maga a napellenzőt, ha
    - bizonytalan abban, hogy a napellenző felszerelhető-e a kiválasztott helyre,
    - nem érti a használati útmutatót vagy annak egyes részeit,
    - nem rendelkezik megfelelő szerszámokkal,
    - nem rendelkezik a szükséges műszaki ismeretekkel.
- Soha ne módosítsa a berendezés kivitelét vagy konfigurációját anélkül, hogy megkérdezné a gyártót vagy annak hivatalos képviselőjét, mivel az veszélyes helyzetet eredményezhet.
- Ne szerelje fel a napellenzőt, ha sérült alkatrészeket talál, vagy egyes alkatrészek hiányoznak.
- Kinyitott állapotban különböző erők, többek között szél és eső, hatnak a napellenzőre. Ezeket a néha jelentős erőket a napellenzőnek fel kell fognia, és a rögzítőkön keresztül továbbítania kell a szerkezetre. Különösen nagy terhelés esetén túl nagy erő hathat a rögzítőhorgonyokra. Ezért mielőtt elkezdené a felszerelést, ellenőrizze a rögzítőszerkezet terhelhetőségét, és szükség esetén tegyen megfelelő intézkedéseket, hogy biztosított legyen a tartók biztonságos rögzítése. Ha a rögzítés nem szilárd, kérje egy környékbeli szakember tanácsát.

13 – A felszereléshez ajánlott szerszámok és tartozékok

- fúrógép megfelelő fúrószárakkal
- csavarkulcsok
- puha kalapács
- imbuszkulcs
- mérőszalag
- vízmérték
- csavarhúzók
- fogó
- kefe a fúrólyuk kitisztításához

14 – A napellenző teljes szélessége

A teljes szélesség megadása mindig külső éltől külső élig történik, az összes burkolatvégelemet is beleértve.

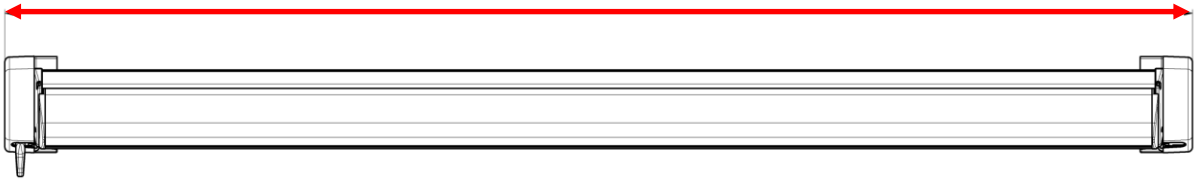

15 – A konzolok felszerelése

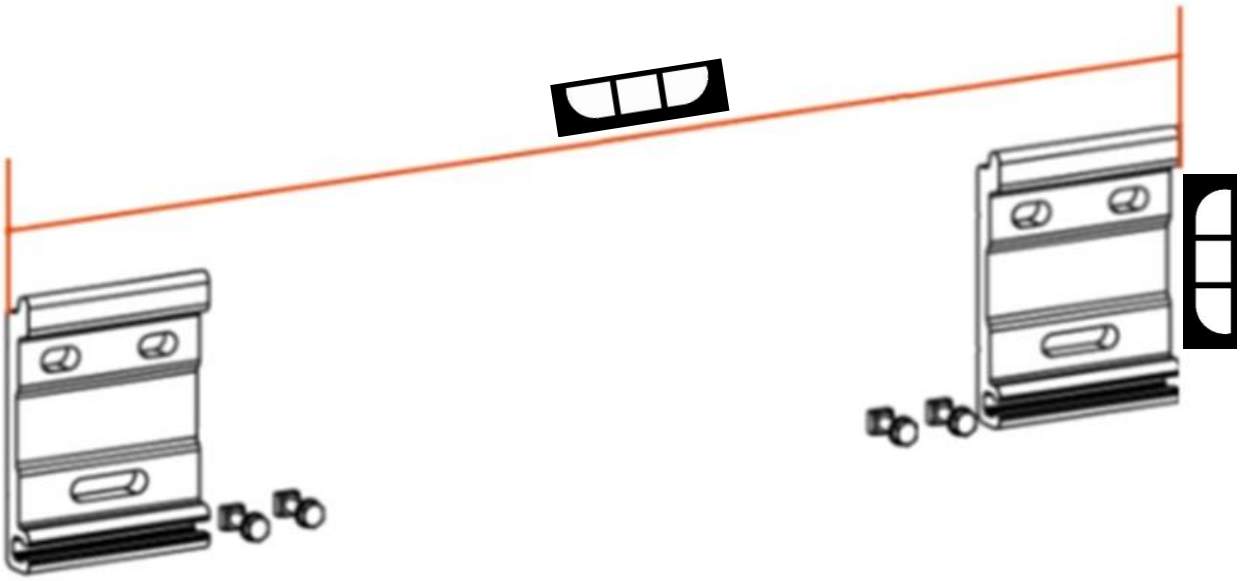

A lemezek külső éleinek távolsága L - 70 mm.
Ahol L = a napellenző teljes szélessége
A napellenzőn levő, beakasztásra szolgáló rögzítőkarmok külső éleinek szintben kell lennie a konzolok külső élével.

Gondoskodjon róla, hogy megfelelő szerelési anyagok álljanak rendelkezésre az adott rögzítési alaphoz! Ezeket a szállítási terjedelem NEM tartalmazza.
Fúrjon be kellő mélységig, és alaposan tisztítsa meg a furatokat.
Habarcsba (fugába) ne készítsen furatot, mert az nem rendelkezik a szükséges tartással!
Ne fúrjon túl közel az alap valamely széléhez, hogy elkerülje az alap kitörését.
A rögzítőcsavarok elöl nem lóghatnak ki nagyon, különben a napellenzőhöz nyomódnak, és az így nem akasztható be rendesen.

Opcionális:

6 méternél nagyobb teljes szélességű napellenzők esetén egy 3. konzolt is tartalmaz a csomag, melyet a napellenző közepénél kell elhelyezni, és a stabilitást növeli.

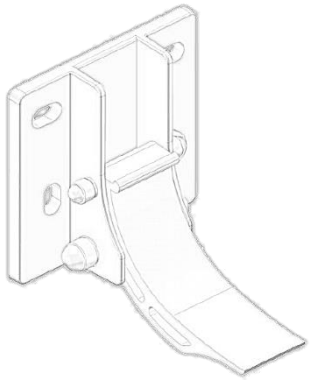

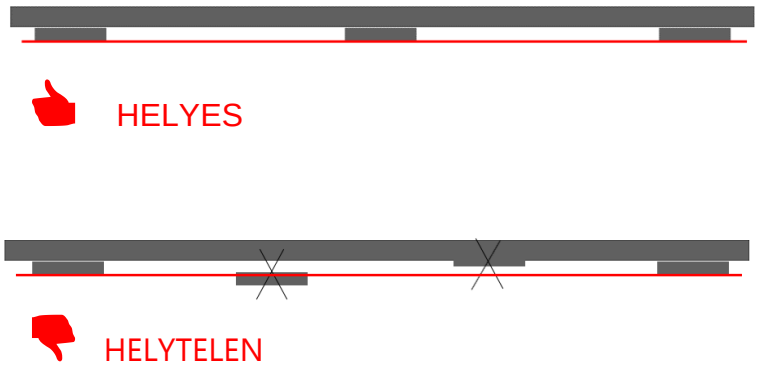

Ügyeljen rá, hogy mindhárom tartó pontosan egy vonalban és vízszintesen legyen felszerelve, elkerülendő a napellenző feszülését és deformálódását.

16 – A napellenző beakasztása

A rendszer rögzítése a fali konzolokra

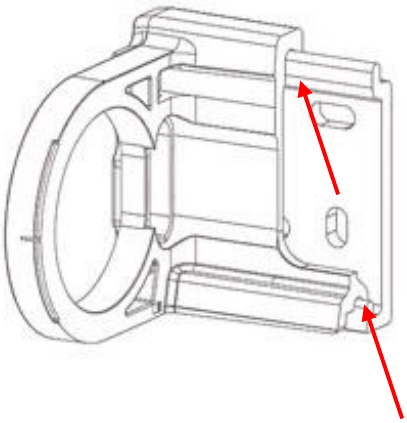

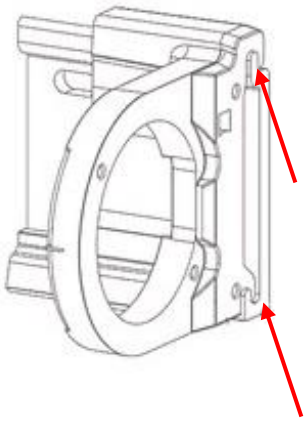

Ügyeljen rá, hogy mindkét konzolon jól legyen beakasztva a felső és az alsó rögzítési pont is!

A napellenző biztosítása a konzolokon

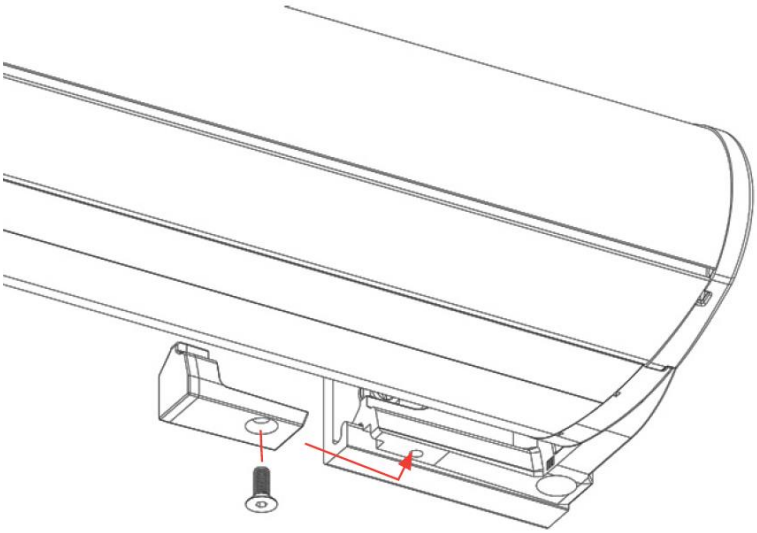

Tolja rá a biztosítólemezt a konzolra a képen látható módon. Ezután a biztosítólemezt rögzítse alulról a mellékelt csavarral.

17 – A dőlésszög beállítása

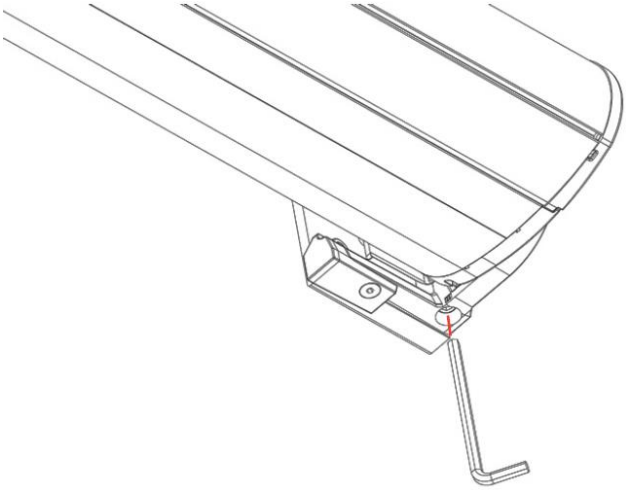

A lejtés felfelé állításához tekerje az ábrán a napellenző alsó szélén található csavart egy 8 mm-es imbuszkulccsal az óramutató járásával egyező irányba, a lejtés lefelé állításához pedig az óramutató járásával ellentétes irányba. FONTOS: A csavar

állítása közben feltétlenül tehermentesítse a napellenzőt úgy, hogy megemeli az ejtőprofilt!

18 – Az oldalburkolatok felszerelése

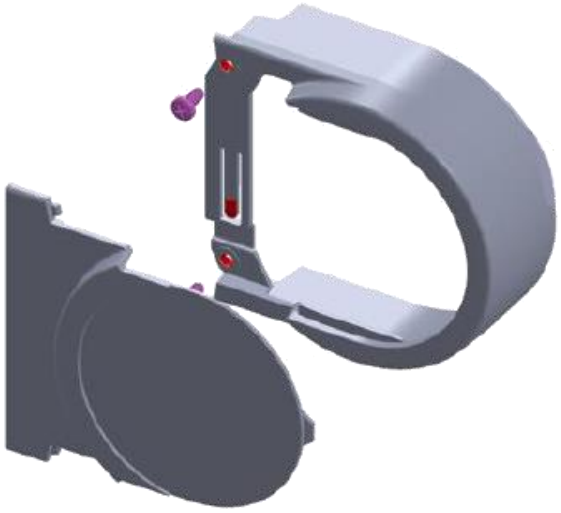

Rögzítse mindkét oldalon az oldalsó burkolatot a mellékelt csavarokkal. Ügyeljen rá, hogy a motor felőli oldalon a burkolat szélesebb!

19 – A csuklókarmagasság beállítása

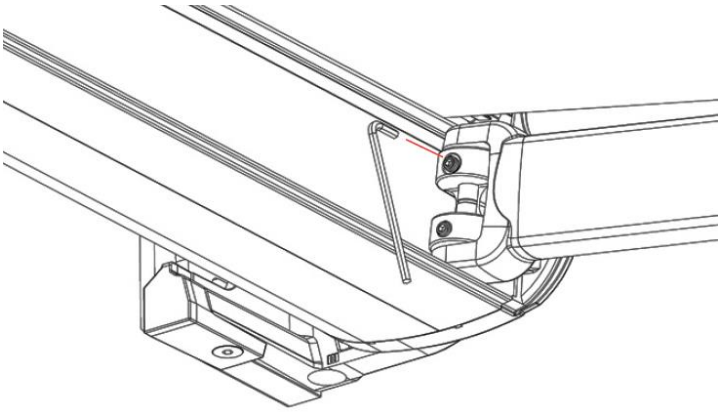

1. Lazítsa meg a két imbuszcsavar közül az alsót.
2. A csuklókar felfelé állításához tekerje a felső imbuszcsavart az óramutató járásával egyező irányba, lefelé állításához pedig az ellenkező irányba.
3. A beállított pozíció rögzítéséhez húzza meg ismét az alsó imbuszcsavart.

A csuklókar magasságának állításakor mindig tehermentesíteni kell a csuklókart a felfüggesztés sérülésének elkerülése végett! (Nyomja felfelé a csuklókart)

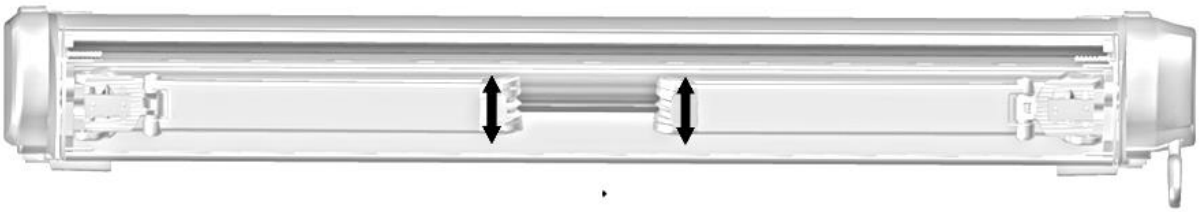

A csuklókarok magasságának beállítását úgy kell elvégezni, hogy mindkét csuklókar azonos magasságban legyen.

20 – A napellenző kezelése

A mellékelt távirányító már be van programozva a motorhoz. A napellenző ki-, ill. betekeréséhez a nyíl gombokat ^ / v használja, a középső gomb pedig a megállításra szolgál.
A gombok megnyomásakor a gombok alatt található piros LED világít. Ha nem világít, elemcsere szükséges.

21 – A távirányító programozása

Amennyiben a napellenző a világító piros LED ellenére sem reagál a távirányítóra, akkor próbálja meg a távirányítót ismét betanítani a beépített motorhoz.

- Húzza ki a napellenző csatlakozódugóját a dugaszolóaljzatból.
- Nyissa fel a távirányító hátoldalán az elemtartó rekesz fedelét. Az elem mellett egy „P2” jelölésű gomb található.
- Dugja vissza a csatlakozódugót a dugaszolóaljzatba – a motor ekkor 1x sípol.
- Nyomja meg 1x a „P2” gombot – ezt a motor egy mozgással nyugtázza.
- Nyomja meg ismét a „P2” gombot – ezt egy sípoló hang nyugtázza.
- Fordítsa meg a távirányítót, és nyomja meg az elülső oldalán a behúzás gombot (felső nyíl). Ezt a motor egy 7 sípoló hangból álló hangsorozattal nyugtázza.

⚠ Megjegyzés: A motoron egy további kis kábel is található, egy programozógombbal. Ez a gomb csak a gyári beállításokhoz szükséges, nem szabad megnyomni!

22 – A kitolási és behúzási hossz beállítása

A motor beállítását a gyártó már elvégezte. Használat előtt ezért nagyobb beállítás nem szükséges. A motor beállításain a következő esetekben szükséges módosítani:

- A napellenző nem nyílik ki teljesen.
- A napellenző nem húzódik vissza teljesen.
- A napellenző vászna belóg.
- A motor nem áll le, annak ellenére, hogy a napellenző már teljesen be van húzva.

  - A napellenző kitolási hosszának növeléséhez forgassa a piros állítócsavart az óramutató járásával egyezően a [+] irányba.
  - A napellenző kitolási hosszának csökkentéséhez forgassa a piros állítócsavart az óramutató járásával ellentétesen a [-] irányba.
  - A napellenző behúzási hosszának növeléséhez forgassa a fehér állítócsavart az óramutató járásával egyezően a [+] irányba.
  - A napellenző behúzási hosszának csökkentéséhez forgassa a fehér állítócsavart az óramutató járásával ellentétesen a [-] irányba.

A napellenző vászna a rugó folyamatos feszítése miatt idővel kinyúlik, aminek következtében korrigálni kell a behúzási hosszt.
Más hatások is érhetik a vásznat, pl. nedvesség vagy hő, ami miatt a behúzási hosszt szintén korrigálni kell.

⚠ Megjegyzés: Ha a motor többszöri beállítás után sem működik, várjon kb. 30 percet, majd indítsa újra.
Ne terhelje túl a motort, mert azzal csökkenti az élettartamát.

23 – A napellenző kézi működtetése

A beépített motor kézi tekerési funkcióval is rendelkezik, ami azonban csak arra szolgál, hogy a napellenzőt vészhelyzetben – pl. áramkimaradás esetén – be lehessen húzni.

⚠ Tartós használatra nem alkalmas, mert az a napellenző súlyos károsodását okozhatja!

- Távolítsa el az oldalborítást a bal oldalon (a motor oldalán), lásd a „18. Az oldalburkolatok felszerelése” pontot.

- Kis nyomással vezesse be a vészhelyzeti hajtószemet a motoron az erre a célra szolgáló imbusznyílásba. (A hajtószem a rajta található gumigyűrűnek köszönhetően nem csúszik ki a motorból.)
- Akassza be a hajtókart a hajtószembe, és a napellenző behúzásához tekerje az óramutató járásával egyező irányba.
  FIGYELEM: Feltétlenül figyeljen rá, hogy a helyes irányban tekerje fel a napellenzőt, ellenkező esetben a vászon rosszul tekercselődik fel a tengelyre. A vászon mindig felülről tekeredjen rá a tengelyre!

24 – Hibaelhárítás

Hiba	Ok	Megoldás
A napellenző nem reagál a távirányítóra.	Nincs áramellátás.	Ellenőrizze, hogy a csatlakozódugó megfelelően van-e csatlakoztatva. Ha a csatlakozás nem megfelelő, forduljon szakemberhez.
	Az épületgépészet FI-reléje „off” (KI) állásban van.	Forduljon szakemberhez.
	Túl alacsony a feszültség.	Forduljon szakemberhez.
	A távirányító eleme lemerült.	Cserélje ki az elemet.
	A túlmelegedés elleni védelem lekapcsolta a motort.	A motor kb. 30 perc múlva újra automatikusan bekapcsol.
A napellenző vászna belóg, annak ellenére, hogy teljesen ki van nyitva.	Rosszul van beállítva a kitolási hossz.	Állítsa be ismét a kitolási hosszt a „22. A kitolási és behúzási hossz beállítása” pont alapján.
Nem kívánatos mellékzörejek működés közben.	Egy vagy több csavar meglazult.	Ellenőrizze az összes látható csavart, és húzza meg a meglazult csavarokat.
	A napellenző mozgás közben súrlódik egy akadállyal.	Gondoskodjon róla, hogy a napellenző szabadon mozoghasson, anélkül hogy valamihez hozzáérne.
Nem működik a távirányítón levő LED.	Lemerült az elem.	Cserélje ki az elemet.

	Az elem helytelenül van behelyezve.	Helyezze be az elemet helyes polaritással.
A napellenző az egyik oldalon nem záródik megfelelően.	Ez a hatás a vászon elkerülhetetlen nyúlása miatt jöhet létre.	Ellenőrizze a csuklókar beállítását.
		Az egyik oldalon bélelje alá vászontengelyt szövettel, hogy nagyobb legyen a térfogata.

25 – Karbantartás

VIGYÁZAT! Sérülésveszély!
Végezzen rendszeresen karbantartást. Ellenkező esetben veszélyeztetheti a saját vagy mások biztonságát. A rendszeres karbantartás meghosszabbítja a napellenző élettartamát.

- Ellenőrizze rendszeresen, hogy minden konzol szilárdan van-e rögzítve.
- Félévente ellenőrizze, hogy az összes csavar és anya szorosan van-e meghúzva. Ha szükséges, húzza meg a csavarokat.
- Semmi esetre se használja a napellenzőt, ha az sérült vagy a vászon nem feszes.
- A napellenző javítása céljából forduljon a szakszervizhez vagy szakemberhez.
- A napellenző alkatrészeit általában nem kell megzsírozni. Amennyiben mégis szükséges lenne, forduljon szervizünkhöz.

-

26 – Tisztítás

- A műanyag és a készülékház-alkatrészek tisztításához használjon enyhe tisztítósprayt, vagy víz és enyhe tisztítószer keverékét.
- A vászon tisztításához csak tiszta vizet használjon.
- Soha ne használjon erős vegyszereket és/vagy szerszámokat, melyek sérülést okozhatnak a vászon felületén.
- Nedves vásznat soha ne húzzon be, hanem először mindig hagyja teljesen megszáradni, így elkerülheti a penészesedést és a penészfoltokat.

27 – Garancia

A termékre 2 év garancia érvényes a vásárlás dátumától számítva. A terméket nagy gonddal gyártották, és szállítás előtt szigorúan ellenőrizték. Kérjük, őrizze meg a vásárlást igazoló blokkot! Garanciális igény esetén először mindig a napellenző értékesítőjével lépjen kapcsolatba.
A garancia csak az első vásárlóra érvényes, át nem ruházható. Nem rendeltetésszerű és/vagy szakszerűtlen kezelés, erőszakos használat és olyan beavatkozások esetén, melyeket nem a hivatalos szakszerviz végzett vagy hagyott jóvá, a garancia érvényét veszti.
Az Ön jogszabályban előírt jogait a jelen garancia nem korlátozza. A garancia csak anyag- vagy gyártási hibákra érvényes. Nem foglalja magában a kopóalkatrészeket vagy a törékeny alkatrészek, pl. a napellenző vásznának sérüléseit. A garancia az elemekre nem terjed ki.

A vászonra vonatkozó garanciális feltételek:
A napellenző vásznára 5 év garanciát adunk a vásárlás dátumától számítva. Ez a garancia a következő feltételek mellett érvényes:
Garanciális igény megállapítása esetén a hibásként elismert szövetet (120 cm széles méteráru, a konfekcionálási és más járulékos költségek nélkül) díjmentesen kicseréljük. Minden további csere és költségtérítés (pl. konfekcionálási költségek, fogyóanyagok stb.) a jelen garancia hatálya alól kifejezetten kizártak.
Minden reklamációt a hiba felfedezését követően azonnal jelezni kell. A megfelelő reklamációbejelentést a vásárlási bizonylattal és adott esetben képekkel együtt juttassa el a szakkereskedőhöz.
A hibás anyagot szakértőnk vagy egy erre felhatalmazott képviselőnk, pl. akár a biztosítótársaságunk rendelkezésére kell bocsátani.
A hibás anyag cseréje vagy költségének megtérítése nem jár a garancia érvényességének meghosszabbításával; továbbra is a vásárlás dátumától számított eredeti garanciális időtartam érvényes.
Ez a garancia kizárólag a rendeltetésszerűen használt, valamint normál időjárási körülményeknek kitett, és rendszeresen tisztított és ápolt vásznak rothadásállóságára és színtartóságára vonatkozik.

Ezért kifejezetten nem tartoznak a garancia hatálya alá a következők:
- Minden, nem a vászon gyártója által végzett művelet, pl. a vászon konfekcionálása stb.
- A napellenző minden olyan komponense, ami nem ugyanolyan szövetből készült: pl. más szövetből készült fodor, szerelvények stb.
- Olyan látható jelenségek, melyek megfelelnek a technika jelenlegi állásának, pl. hullámosság és gyűrődések, márványosodás és további, az anyagra vagy a gyártási eljárásra jellemző jelenségek (lásd a „Konfekcionált napellenző ponyvák megítélésére vonatkozó irányelv” érvényes változatát is), valamint minden olyan hiba, ami a napellenző gyártása vagy felszerelése következtében keletkezett.
- Környezeti és/vagy használati nyomok, melyek a napellenző szakszerűtlen vagy nem rendeltetésszerű használata következtében keletkeztek.

- Baleset, gondatlanság vagy vis major következtében keletkezett károk vagy hiányosságok.

28 – Ártalmatlanítás

A csomagolás környezetbarát anyagokból készült, és a helyi szelektív gyűjtésben ártalmatlanítható.

A használt termék ártalmatlanítási lehetőségeiről a helyi önkormányzatnál kérjen tájékoztatást.

A feleslegessé vált elemeket és akkumulátorokat nem szabad a háztartási hulladék közé tenni, hanem az előírásoknak megfelelően kell azokat ártalmatlanítani. A már használhatatlan elemeket és akkumulátorokat vigye a kereskedő vagy a település erre a célra kialakított gyűjtőhelyére. Elemet ne égessen el!
Robbanásveszély!

A napellenző termékélettartamának végén szerelje ki a termékből a motort, és adja le egy erre a célra szolgáló gyűjtőhelyen.
FIGYELMEZTETÉS! Nagy rugófeszesség miatti sérülésveszély!
A balesetek elkerülése érdekében leszerelés közben a csuklókarok rugói nem lehetnek megfeszítve!
A motor kiszerelésére vonatkozóan szervizünk kérésre készséggel bocsát rendelkezésre pontos útmutatót.

29 – Szerviz

Kérdés vagy probléma esetén forduljon közvetlenül szervizünkhöz:

Depot 18 GmbH
Gewerbering 3
67691 Hochspeyer
Tel.: (+49)6305-715429-0
Fax: (+49)6305-715429-29
E-mail: mail@depot18.de
www.depot18.de

CE Jelölés

A Depot 18 GmbH nyilatkozik, hogy az „Elba” napellenző megfelel az EN szabványok alapvető követelményeinek és releváns előírásainak. Az „Elba” napellenző teljesíti a CE megfelelőségi jelölésben megadott szélállósági osztály követelményeit. A követelmények csak a gyártói utasítások betartása mellett teljesülnek.

CE
Depot 18 GmbH Gewerbering 3 67691 Hochspeyer Németország **23**
Az EN 13561:2009 szerint Napellenző épületek és más építmények kültéri részein való használatra. Elba Szélállósági osztály: 2

JEGYZETEK: