# SERA XXL CABRIO PAVILON

## 3 x 7 m, polikarbonát tető

BAHAG : 30046551
BAHAG : 60690177
BAHAG : 66872371
BAHAG : 30025736

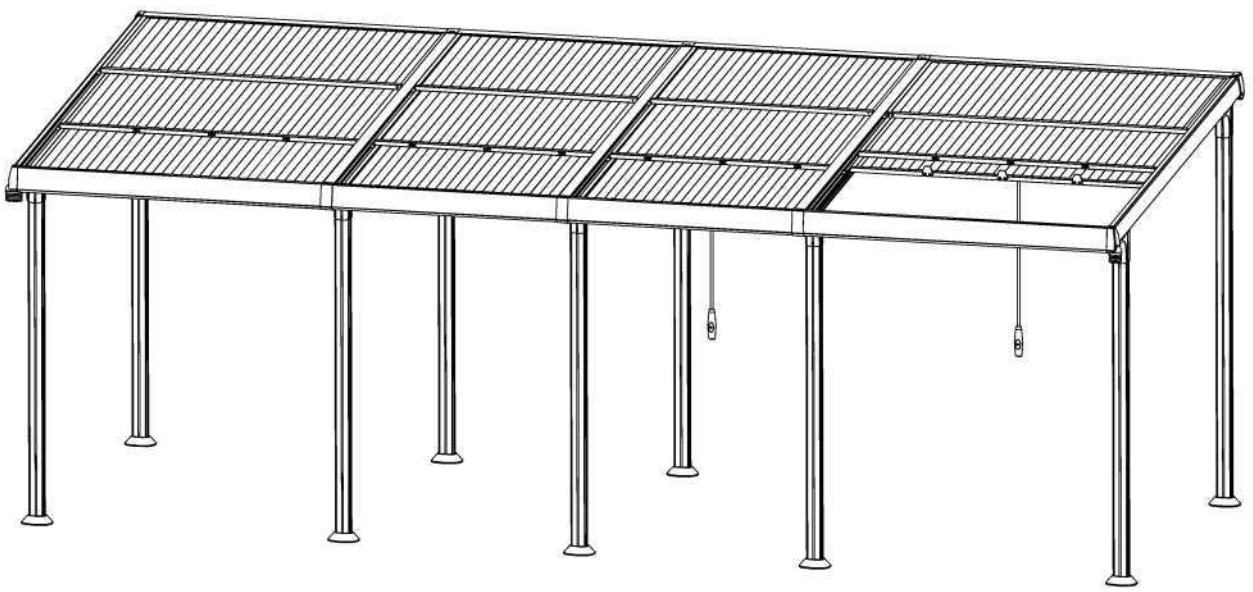

6

240 perc

# SERA XXL CABRIO PAVILON 3X7m, POLIKARBONÁT TETŐ

Általános ápolási és biztonsági utasítások /General Safety and Care Instruction

## FONTOS

HU: Összeszerelés előtt olvassa el gondosan az útmutatót. Végezze el sorrendben az 1-24. lépést. A későbbi tájékozódás céljából őrizze meg az útmutatót. Ellenőrizze, hogy megvan-e minden alkatrész, és mérje fel, mire lesz még szüksége az összeszereléshez. A pavilon felállítása során a tulajdonos felelőssége, hogy betartsa a helyi előírásokat, adott esetben érdeklődjön az illetékes építési hatóságnál a magáncélú épületekre vonatkozó hatályos rendelkezésekről.

## ÖSSZESZERELÉS – ÁLTALÁNOS TUDNIVALÓK

A pavilont csak rendeltetésének megfelelően, magáncélra, kültéren szabad használni. A pavilon rendeltetésszerű használat esetén megfelel az érvényben levő szabványoknak, valamint a forgalomba hozatal időpontjában hatályos biztonsági előírásoknak. A terméknek szilárd, sík alapon, stabilan kell állnia. Lehetőség szerint beton vagy kő alapzaton. A szerkezetet a szél elleni biztosítás érdekében rögzítse szilárdan a talajhoz. Ne állítsa fel a pavilont fák alá. Az összeszereléskor használjon munkavédelmi kesztyűt, a gyerekeket pedig tartsa távolt a munkaterülettől. Összeszerelés közben ne támaszkodjon és/vagy ne támasszon tárgyakat a pavilonnak. A pavilont szakszerűen használja, és kizárólag az előírt célra.

## FIGYELMEZTETÉS:

Szakszerűtlen kezelés esetén fennáll a felhasználó, és esetleg a közvetlen környezetében tartózkodó személyek sérülésének veszélye.

- A téli hónapokban ügyeljen arra, hogy a pavilonról rendszeresen el kell távolítani a havat. Szélsőséges időjárási körülmények között (pl. viharok), a felállításkor feltétlenül rögzítse gondosan a talajhoz.
- Az időjárás okozta károkért nem vállalunk felelősséget.
- A maximális hóterhelés 68 kg/m$^2$ (0,68 kn/m$^2$).
- A maximális szélerősség 25,5 m/s (91,8 km/h).
- Javasoljuk, hogy rendszeres időközönként húzza meg az összes csavart.
- A pavilon alatt a nyílt láng és a grill használata tilos.
  A tető enyhe lejtéssel készült, hogy lefolyjon róla a víz.
- A tisztításhoz puha rongyot, meleg vizet és egy kis szappant használjon. Kerülje az agresszív vagy maró hatású tisztítószereket, pl. a súrolószereket, az acetont (körömlakk-eltávolító) vagy a klóralapú tisztítószereket. Amennyiben tenger közelében lakik (sós levegő), javasolt a pavilont gyakrabban tisztítani.
- A tetőre tilos rálépni.



## IMPORTANT

EN: Please read the instructions carefully before starting assembly. Please follow steps 1-24 in order. Keep the instructions for future reference. Please check whether everything is complete and what else is needed for assembly. When setting up the gazebo, it is the owner's responsibility to comply with local regulations and if necessary to inquire in advance with the relevant building authority about any applicable private building provisions.

## ASSEMBLY - GENRAL INSTRUCTIONS

The gazebo should only be used for its intended purpose and for private outdoor use. The gazebo complies with current standards as well as those safety regulations applicable at the time it was put on the market as per its intended use. The product must be stable on a fixed, level surface. Preferably on concrete or stone slabs. Anchor the construction tightly to the ground to secure it against updrafts. Don't put the gazebo under trees. Please use work gloves during assembly and keep children away during installation. Do not assemble the gazebo in windy weather. Be careful of wet or muddy ground. Do not lean or put objects against the gazebo during assembly. Use the gazebo properly and only for its intended purpose.

## WARNING:

In case of improper handling, there is a risk of injury to the user and any individuals in the immediate vicinity.

- Make sure that you regularly clear the gazebo of snow during the winter. In the event of extreme weather conditions such as storms, secure and careful anchoring is imperative.
- No liability may be accepted for damage caused by the weather.
- Maximum snow load is 68kg/m2(0,68kn/m2).
- Maximum wind speed is 25,5m/s (91,8km/h).
- We recommend retightening all of the screws at regular intervals.
- Please do not put an open flame or grill under the gazebo.
- This product is specifically designed with a minor slope of the roof in order to allow drainage of water flow.
- Use a soft cloth, warm water, and some soap to clean. Please avoid aggressive or caustic cleaning products such as scouring agents, acetone (nail polish remover), or chlorine-based cleaning products. If you live near the sea (where there is high salinity), it is advisable to clean the gazebo more often.
- Please do not get on the roof.

| Alkatrészsz. # | MENNY. | LEÍRÁS | | | |
|---|---|---|---|---|---|
| A1 | 5 | | | | |
| A2 | 4 | | | | |
| B1 | 2 | | | | |
| B2 | 1 | | | | |
| B3 | 1 | | | | |
| B4 | 2 | | | | |
| B5 | 2 | | | | |
| C1 | 1 | | | | |
| C2 | 1 | | | | |
| D | 3 | | | | |
| E | 2 | | | | |
| E1 | 2 | | | | |
| F1 | 1 | | | | |
| F2 | 1 | | | | |
| F3 | 2 | | | | |
| G1 | 2 | | G2 | 2 | |
| G3 | 2 | | G4 | 2 | |
| G5 | 2 | | G6 | 2 | |





| Alkatrészsz. # | MENNY. | LEÍRÁS | Alkatrészsz. # | MENNY. | LEÍRÁS |
|---|---|---|---|---|---|
| H1 | 2 | | H2 | 2 | |
| I | 3 | | J1 | 1 | |
| J2 | 1 | | K1 | 1 | |
| K2 | 1 | | L | 3 | |
| M | 16 | | N | 2 | |
| O | 9 | | P | 9 | |
| Q1 | 2 | | Q2 | 2 | |
| R1 | 3 | | R2 | 3 | |
| R3 | 4 | | S1 | 2 | |
| S2 | 2 | | T | 3 | |
| U | 3 | | V | 12 | |
| W | 2 | | X | 3 | |
| AA | 141 | | BB | 12 | |
| CC | 28 | | DD | 6 | |
| EE | 10 | | FF | 6 | |
| GG | 34 | | HH | 18 | |
| II | 2 | | JJ | 2 | |

## 1. LÉPÉS

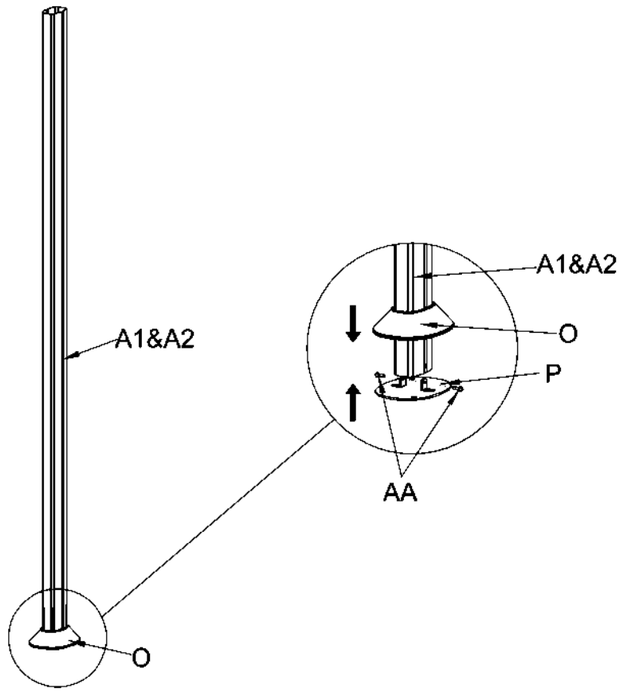


## 2. LÉPÉS

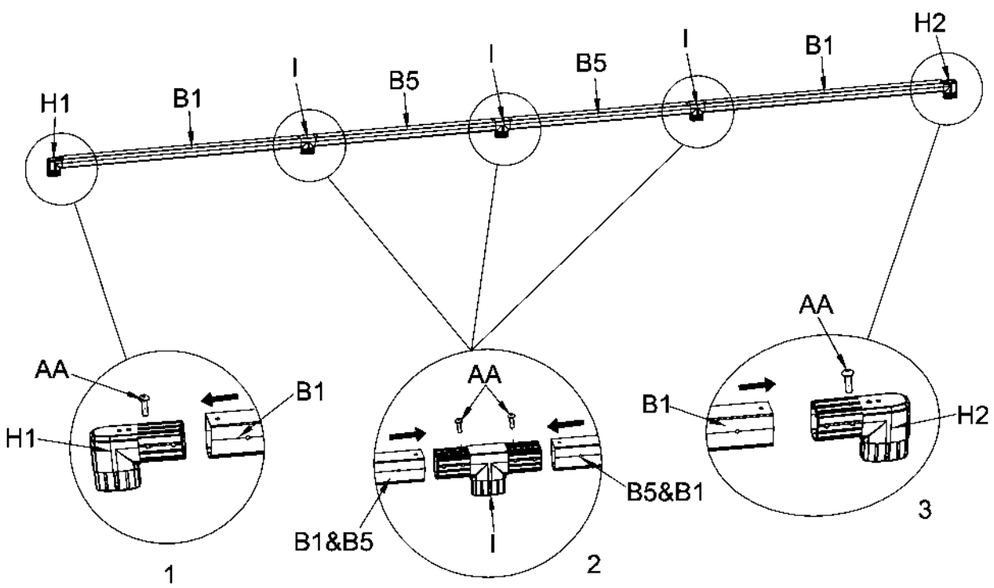




BAHAG: 30046551/60690177/66872371/30025736

## 3. LÉPÉS

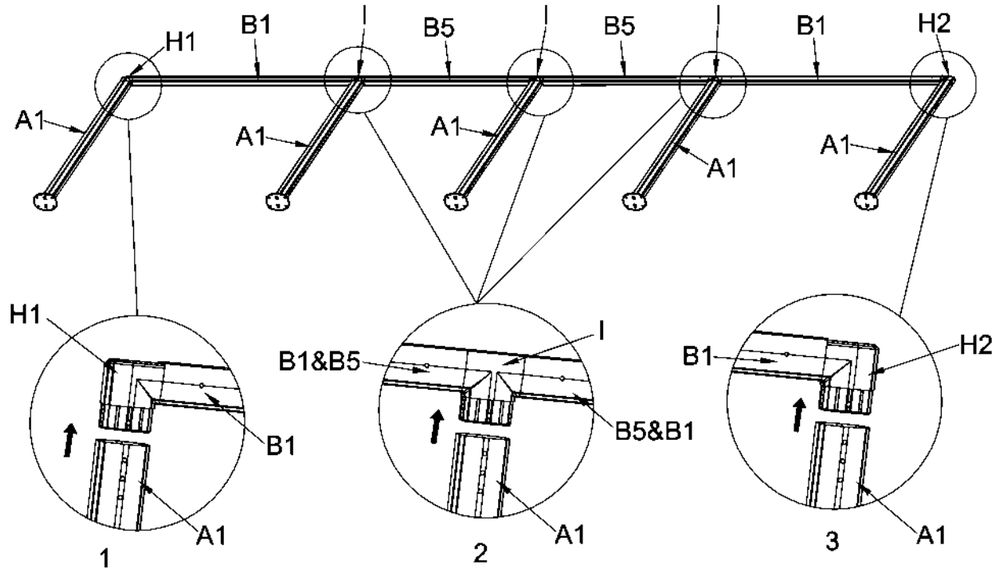


## 4. LÉPÉS

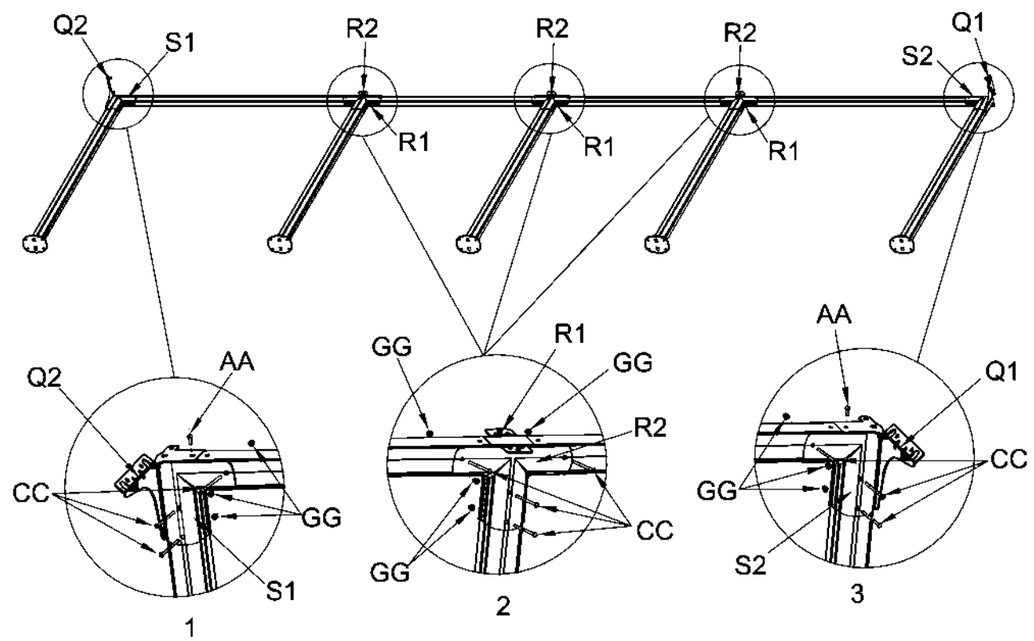

5. LÉPÉS

**1. összeszerelési ábra**

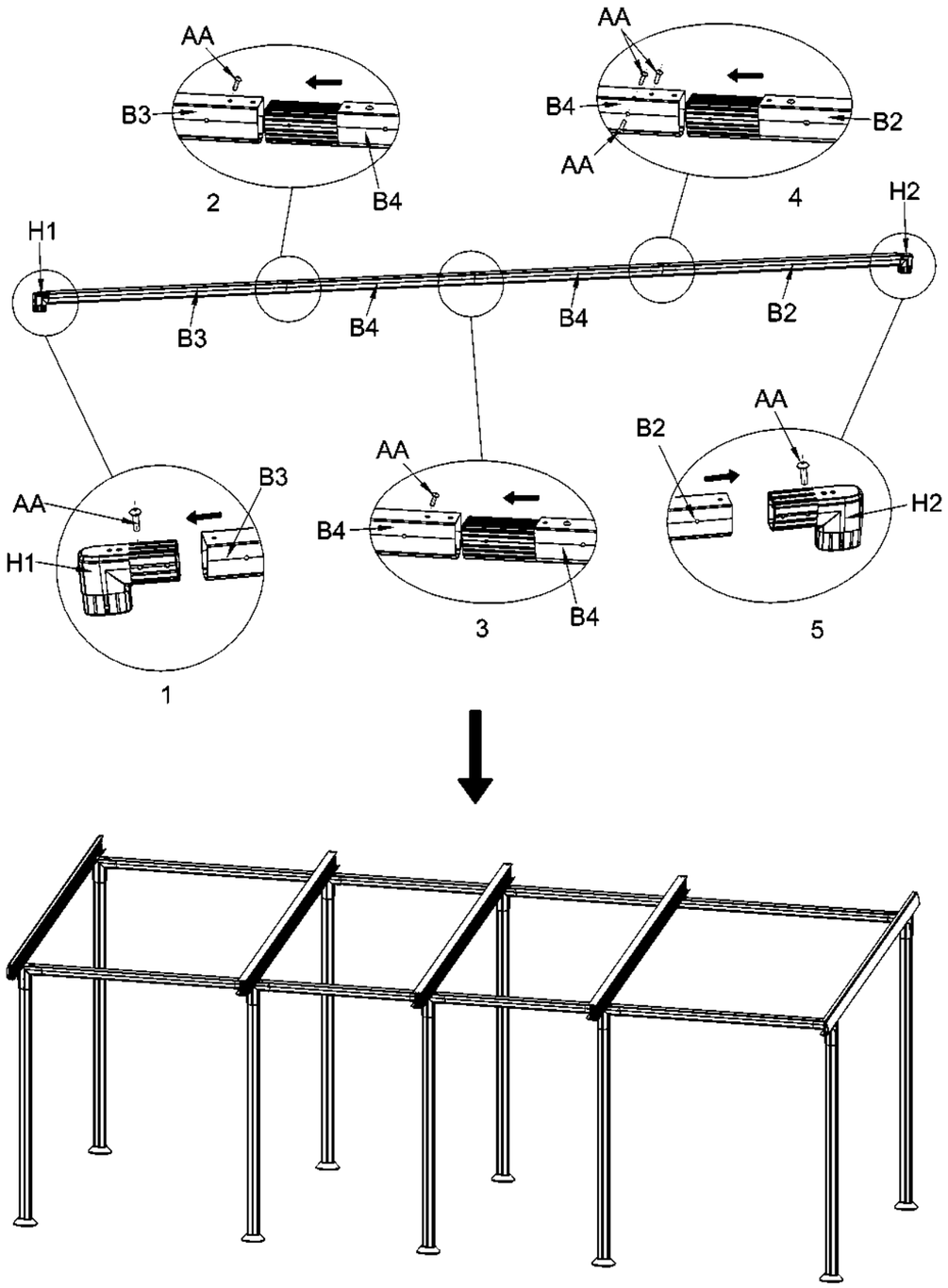




BAHAG: 30046551/60690177/66872371/30025736

**2. összeszerelési ábra**

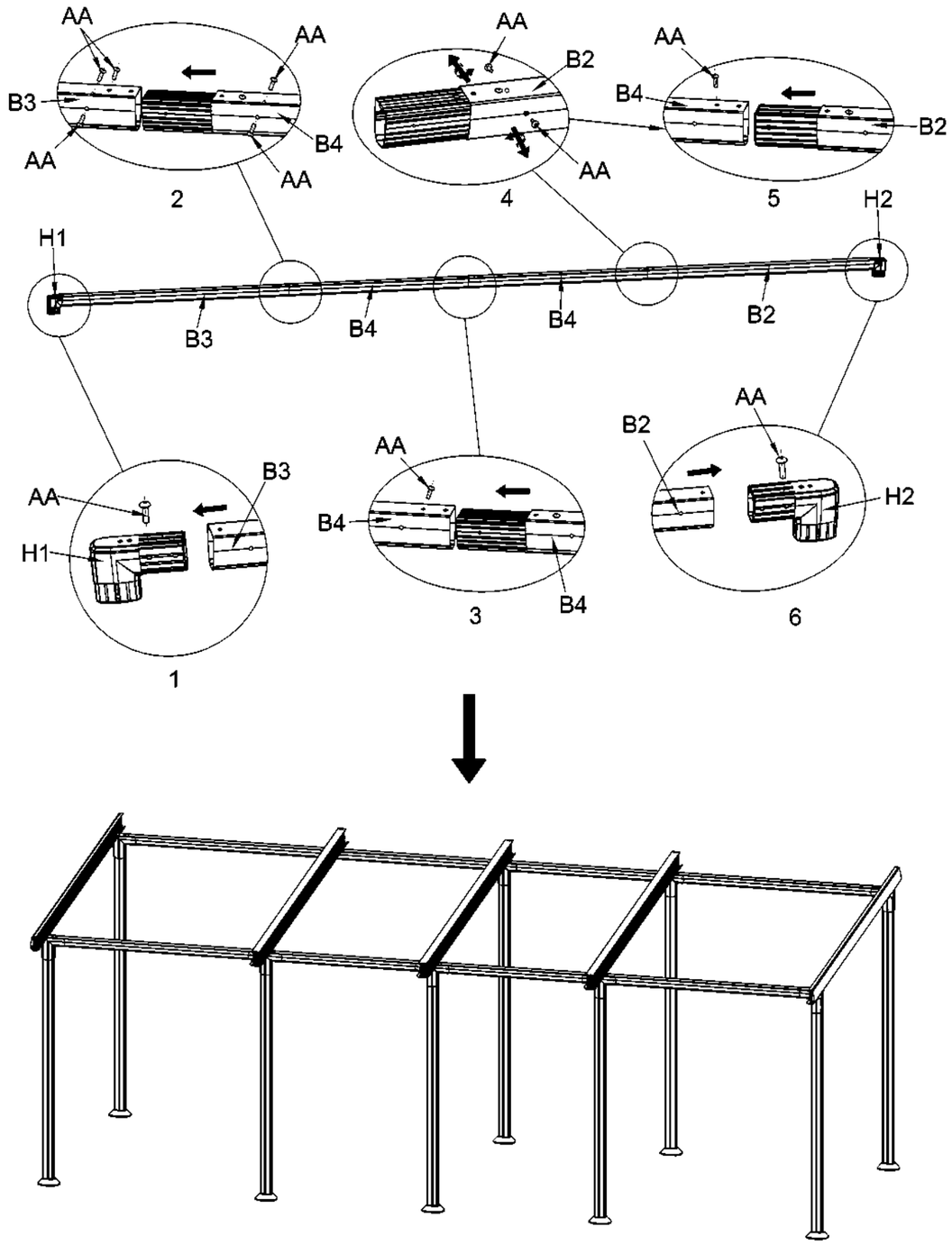

**3. összeszerelési ábra**

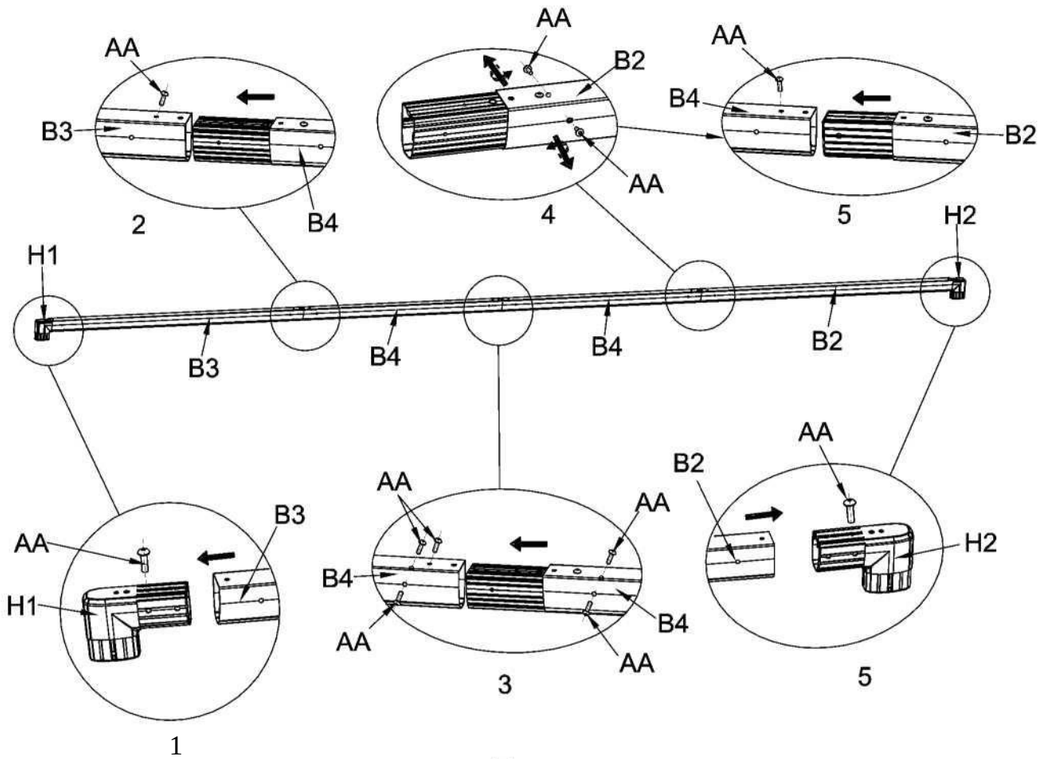


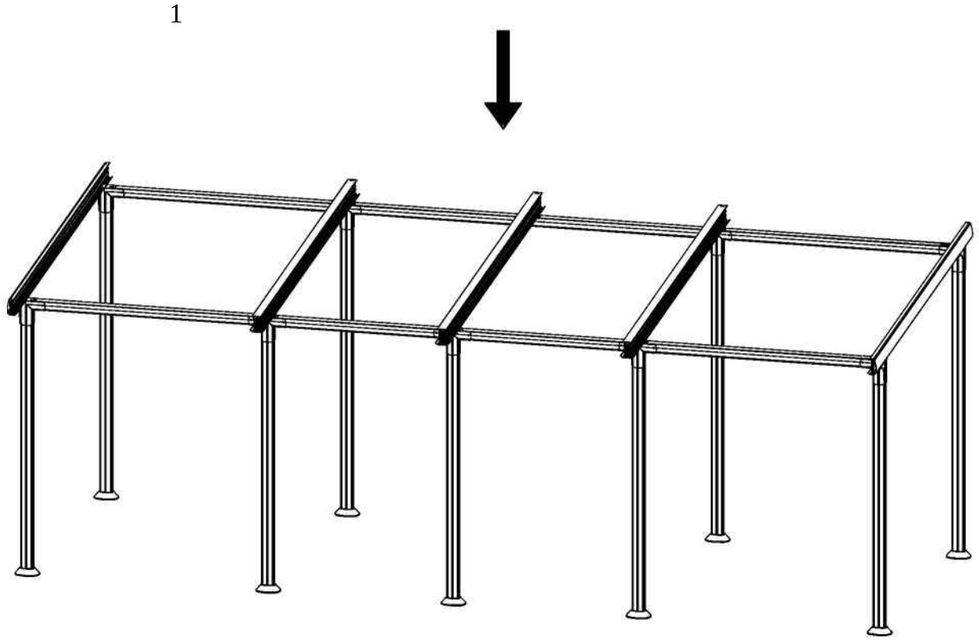



BAHAG: 30046551/60690177/66872371/30025736

6. LÉPÉS

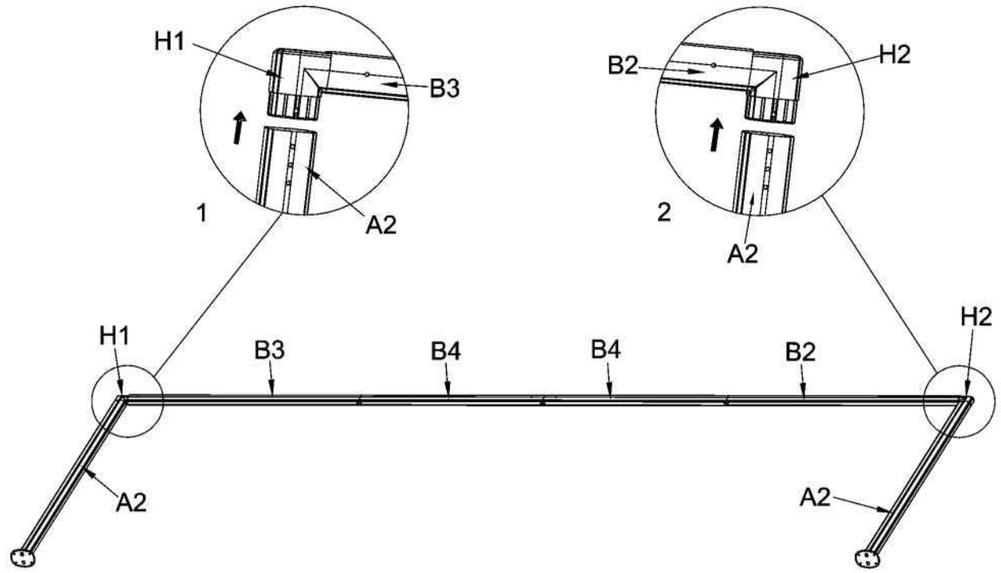


7. LÉPÉS

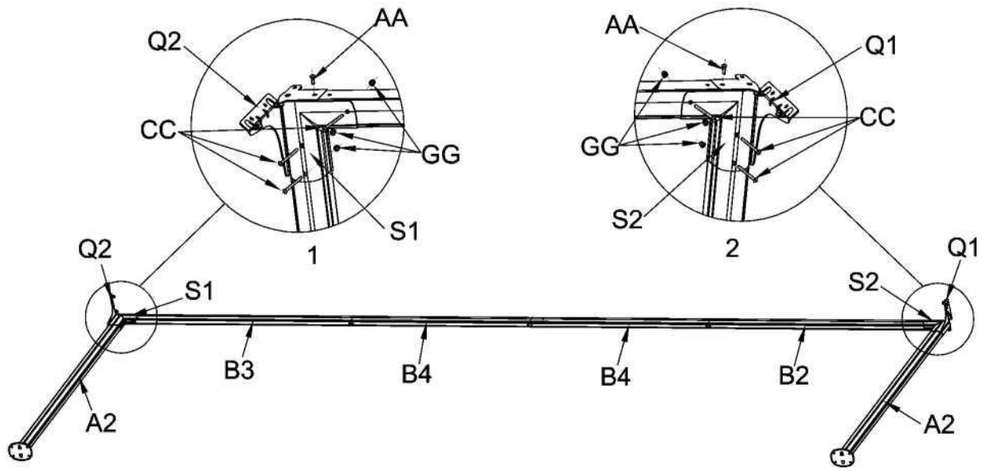

8. LÉPÉS

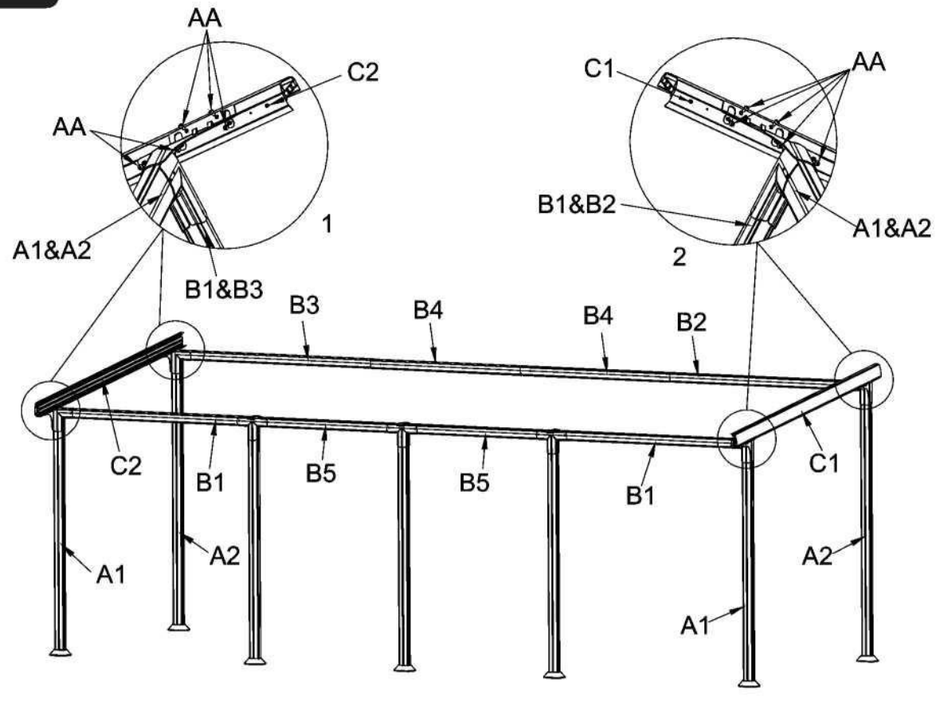


9. LÉPÉS

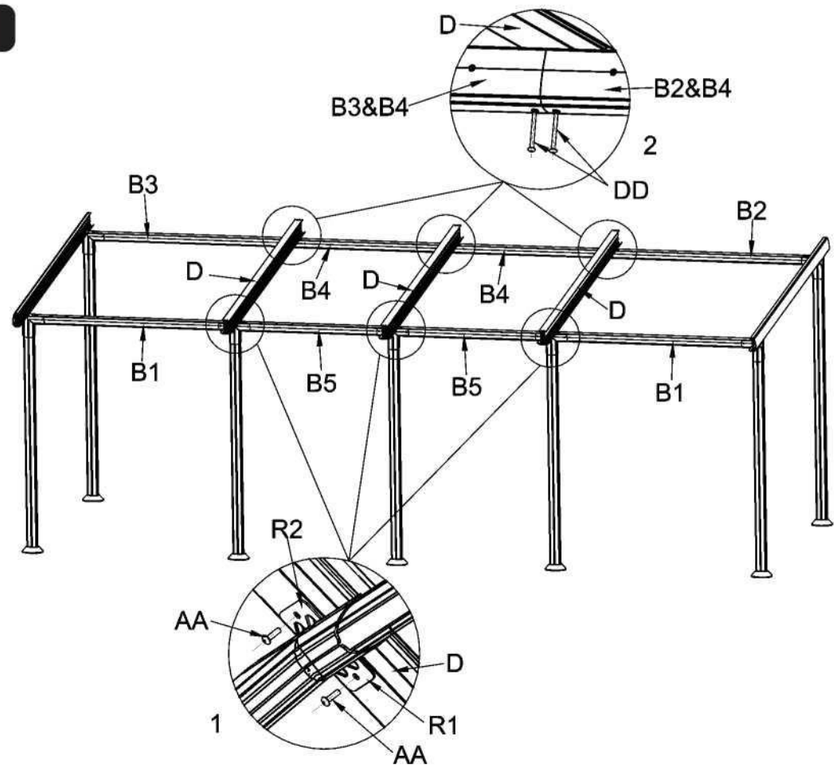






10. LÉPÉS

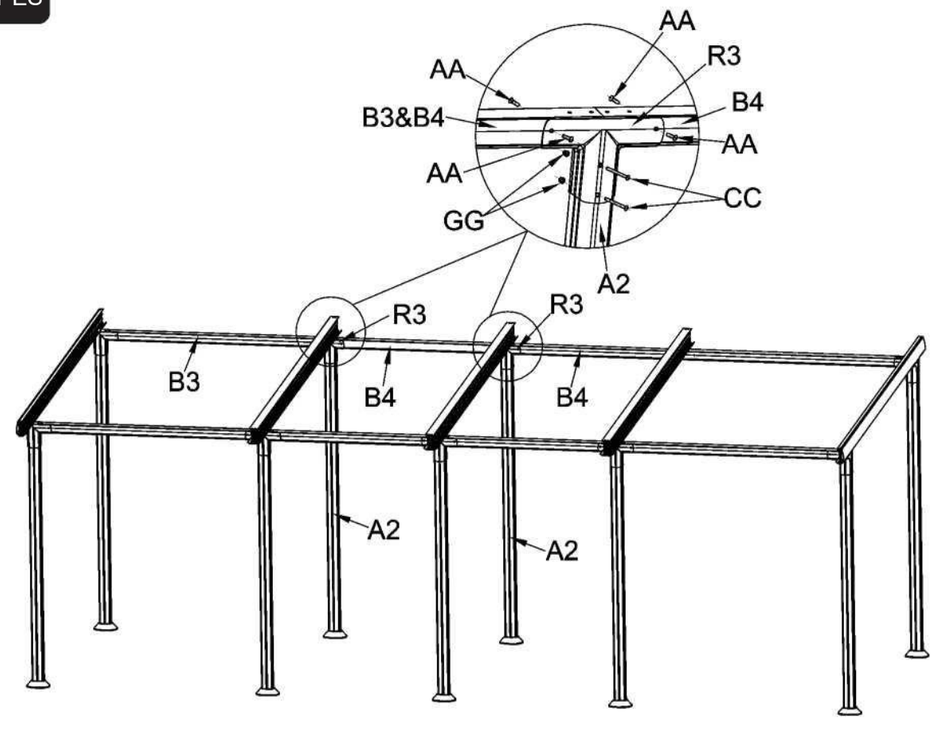


11. LÉPÉS

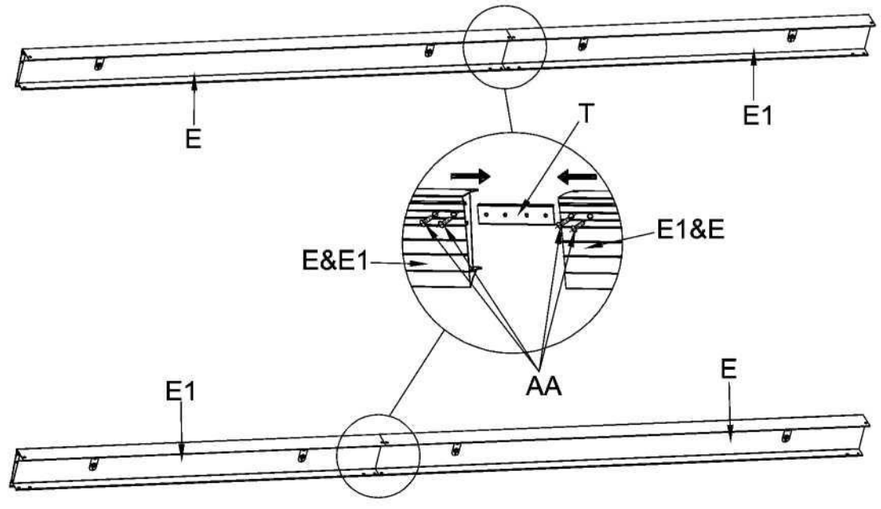

12. LÉPÉS

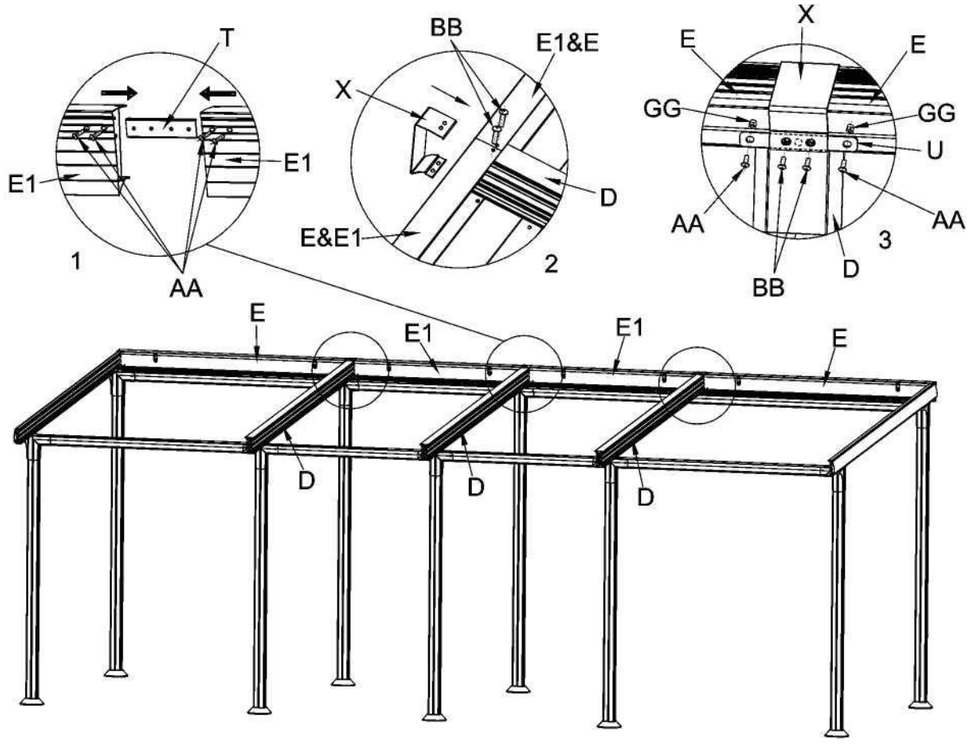


13. LÉPÉS

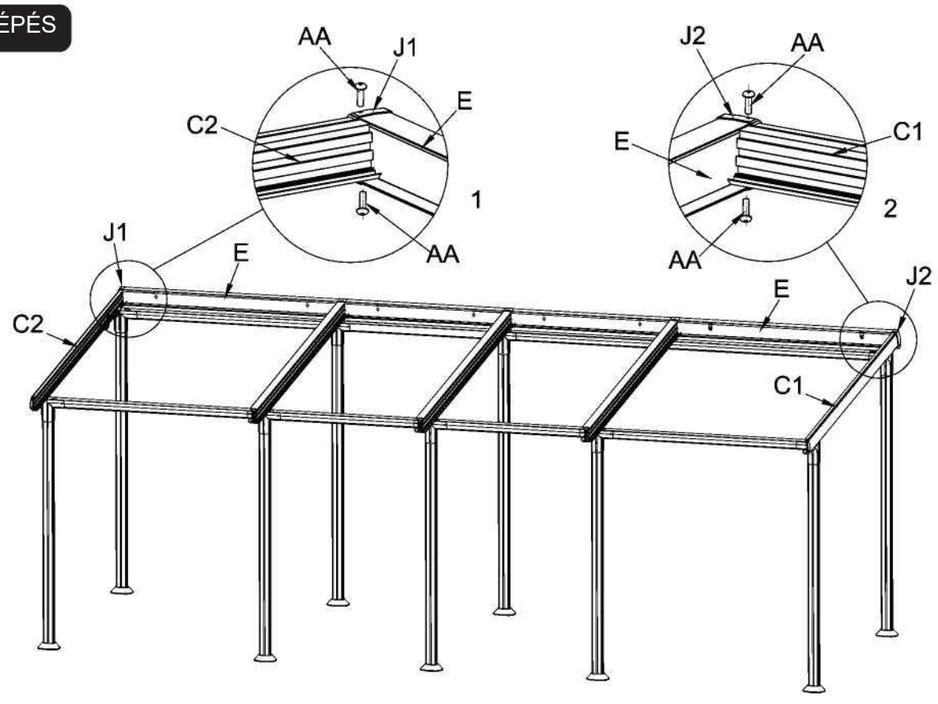






14. LÉPÉS

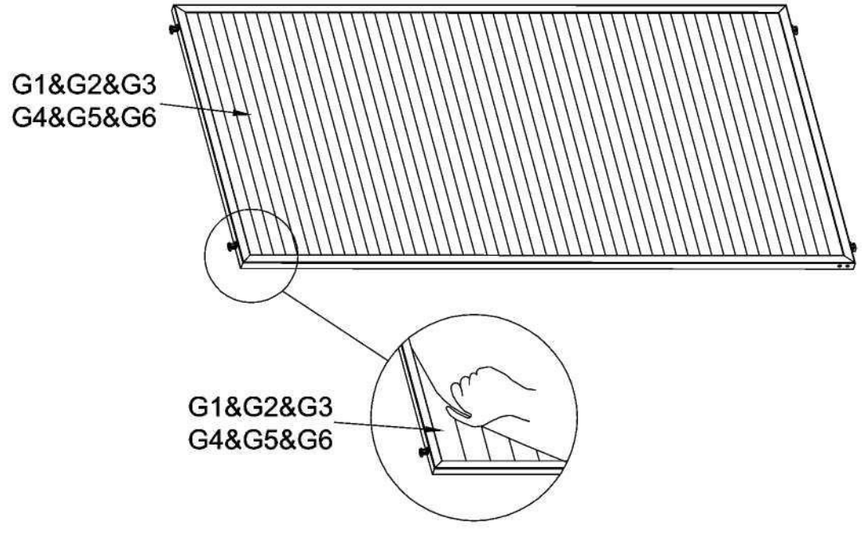


15. LÉPÉS

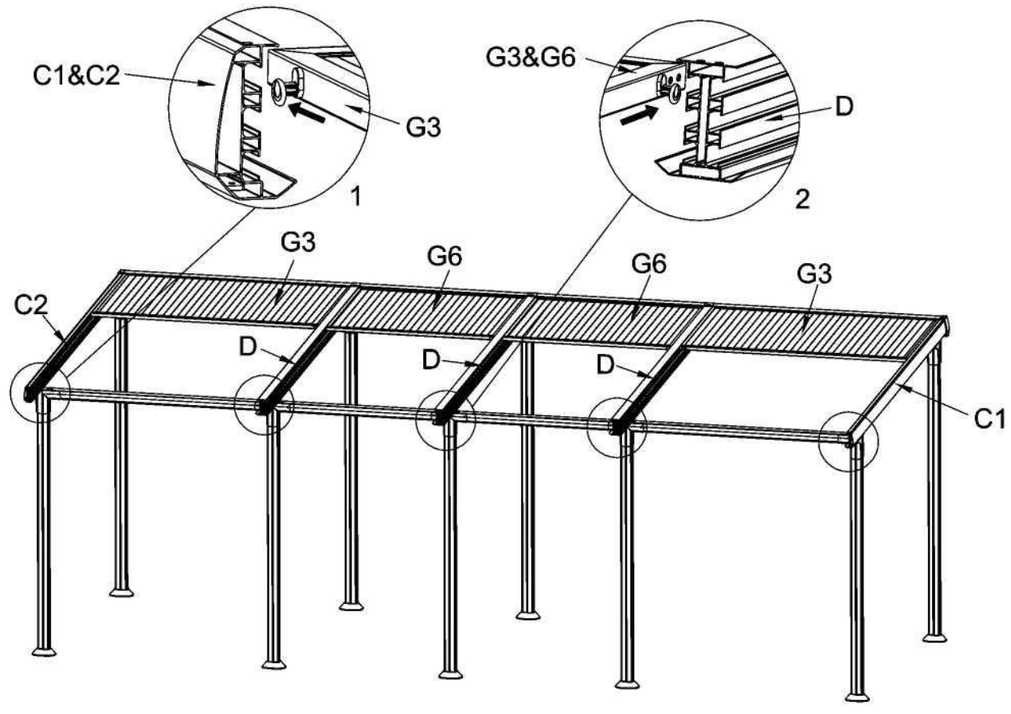

16. LÉPÉS

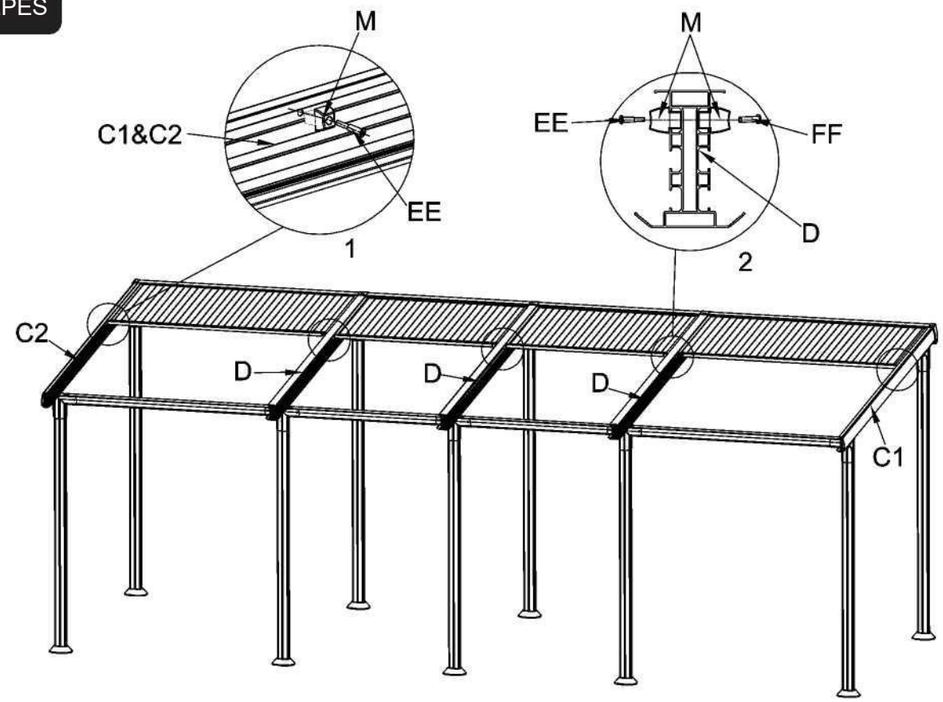


17. LÉPÉS

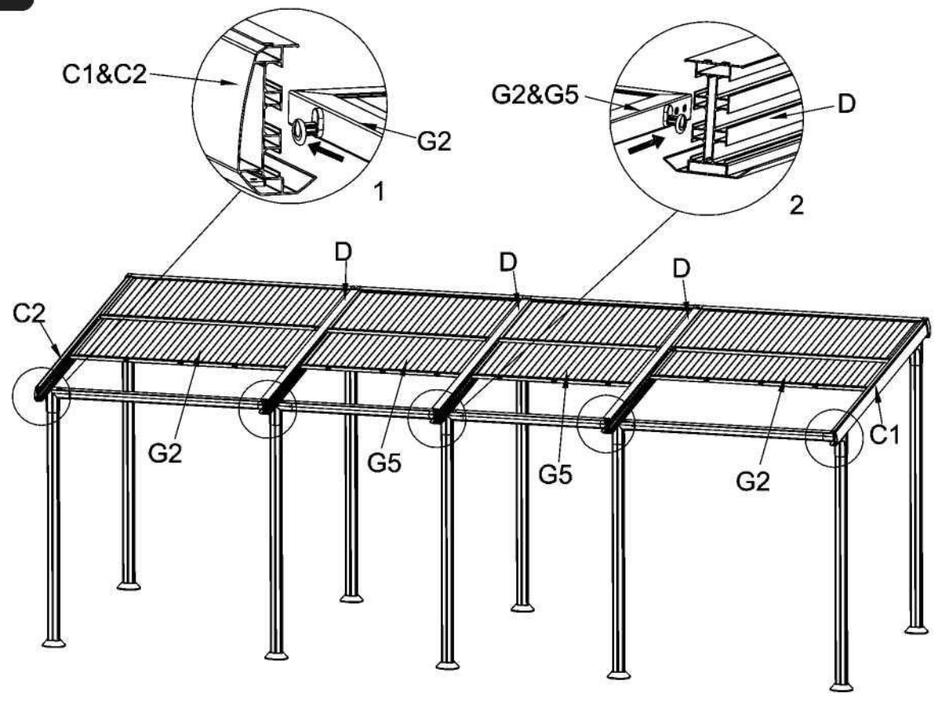




BAHAG: 30046551/60690177/66872371/30025736

18. LÉPÉS

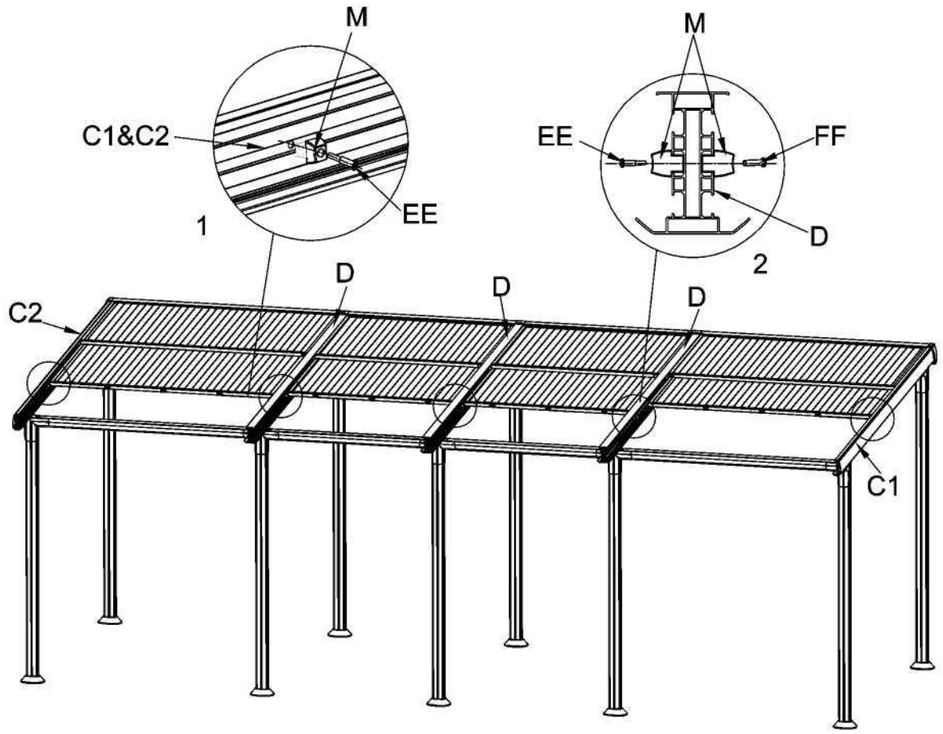


19. LÉPÉS

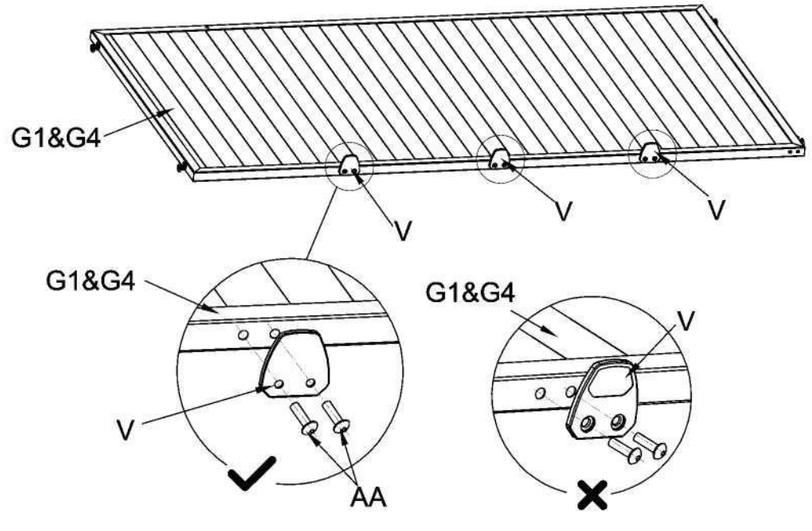

20. LÉPÉS

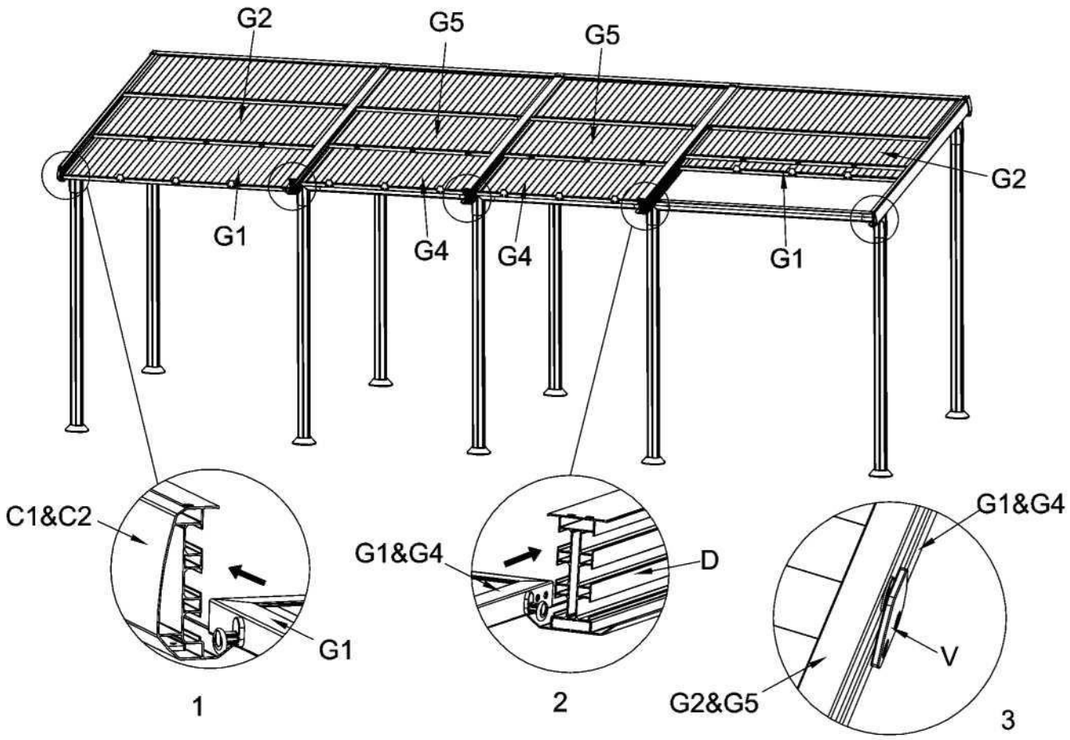


21. LÉPÉS

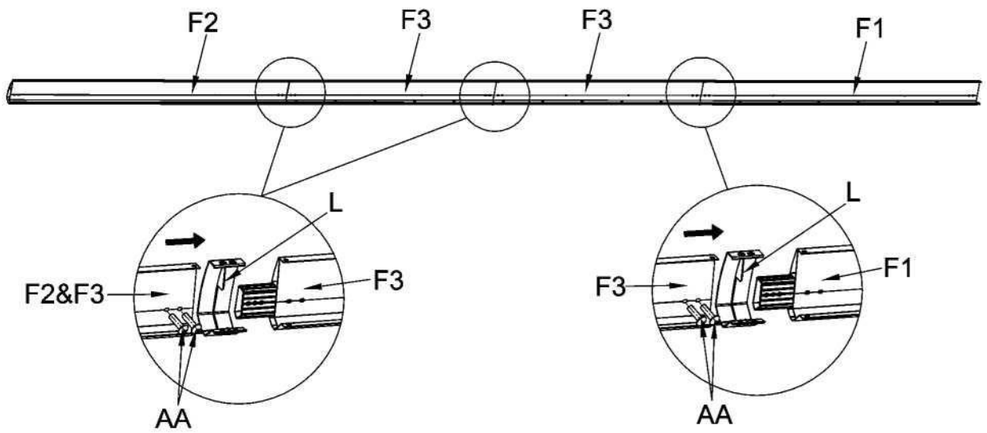






22. LÉPÉS

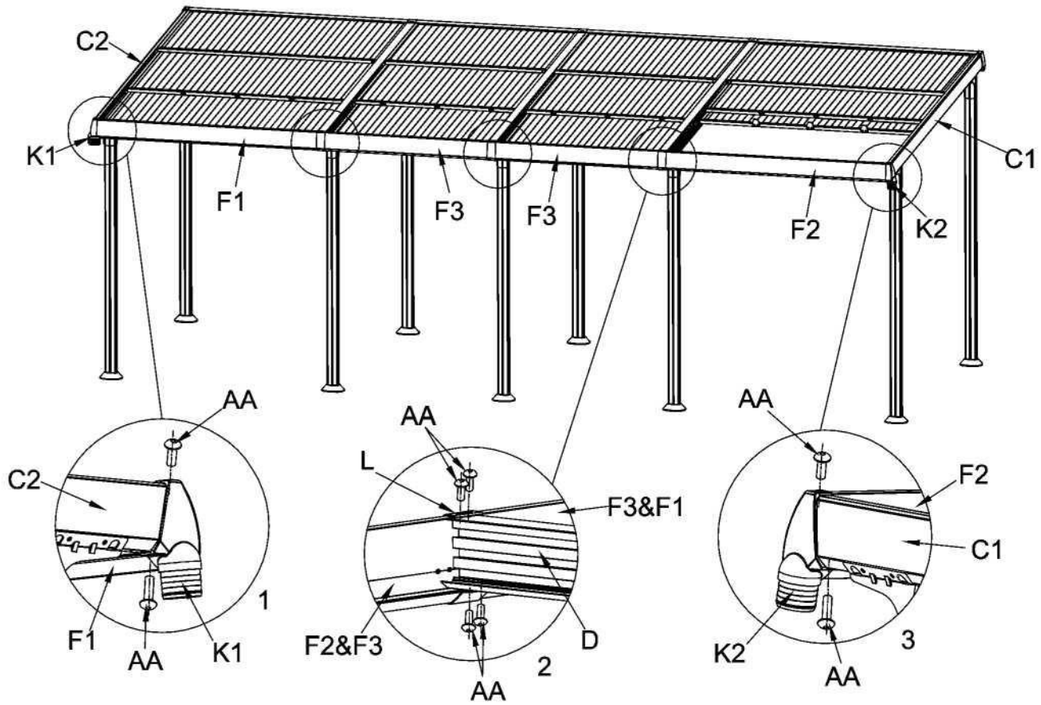


23. LÉPÉS

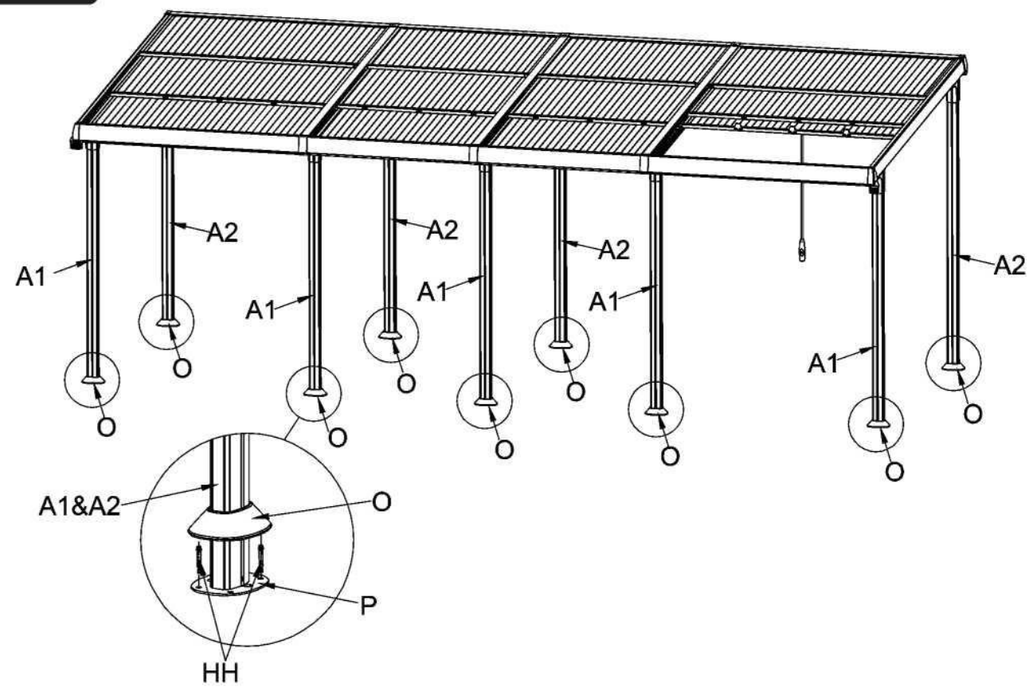
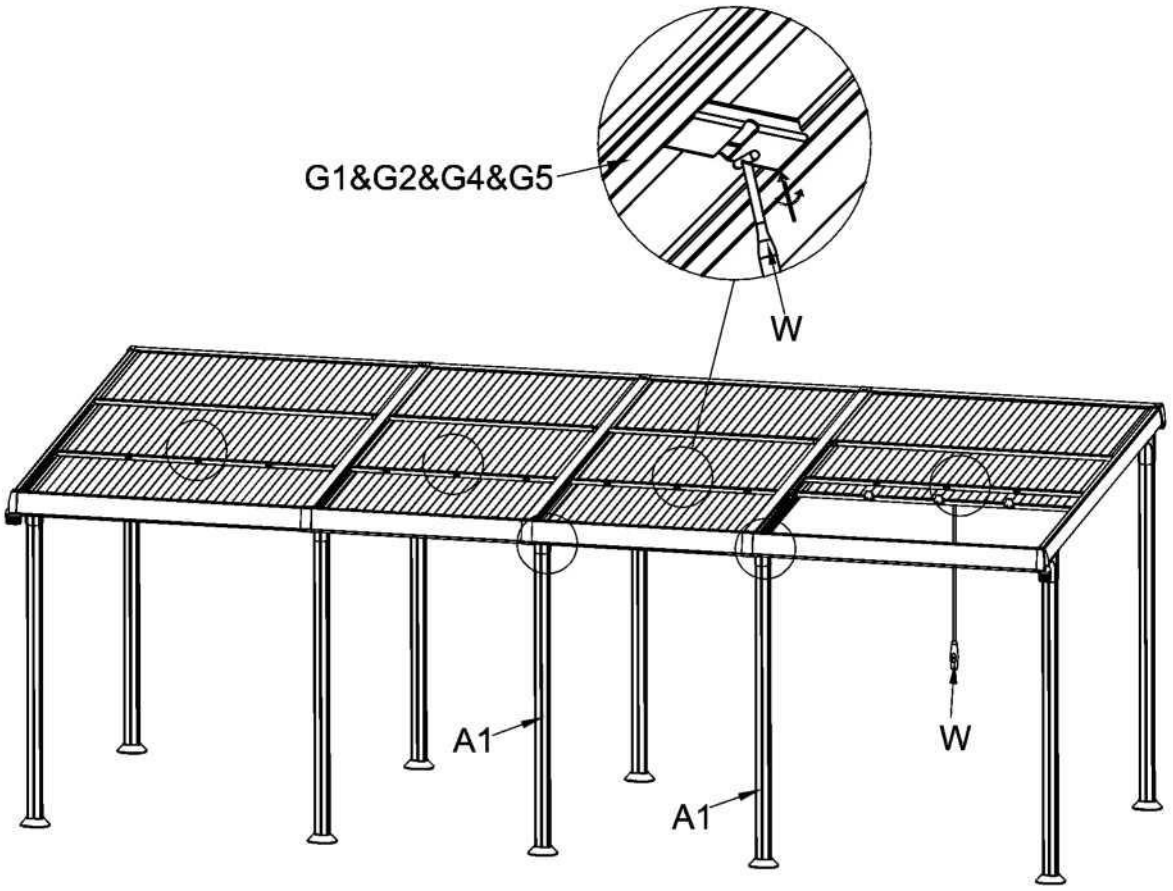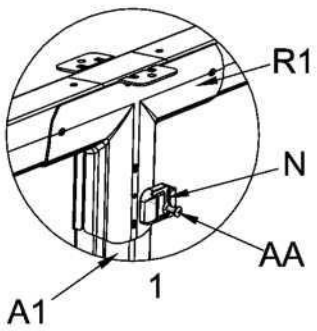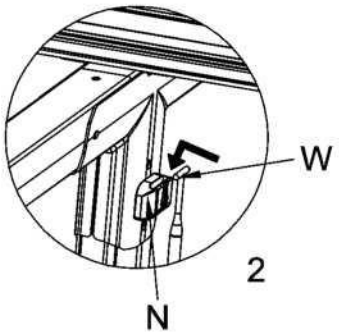
## 24. LÉPÉS