POLARGOS

„Monaco” kapu szerelési rajza

A kapu nézete az utca felöl

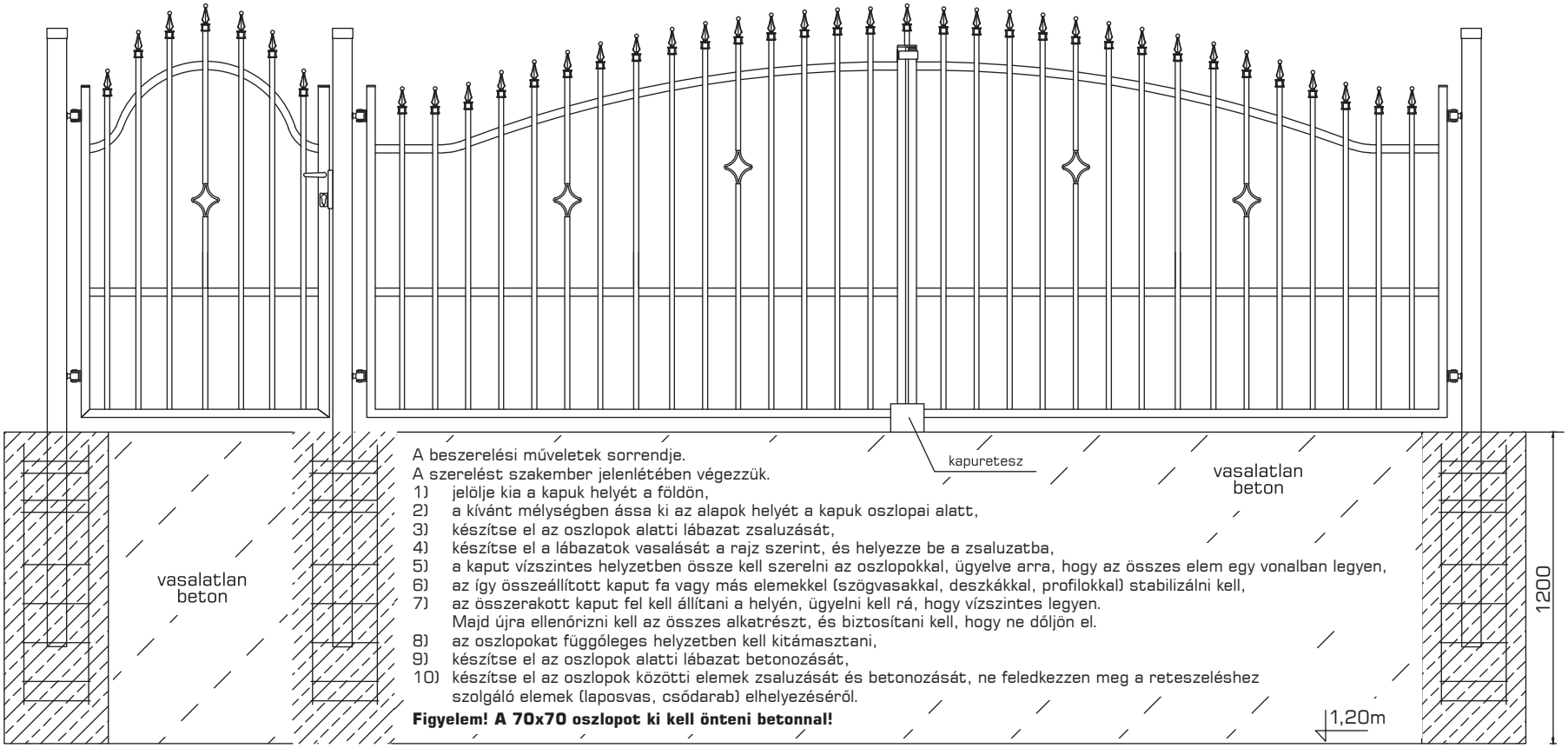

A beszerelési műveletek sorrendje.
A szerelést szakember jelenlétében végezzük.

1) jelölje kia a kapuk helyét a földön,
2) a kívánt mélységben ássa ki az alapok helyét a kapuk oszlopai alatt,
3) készítse el az oszlopok alatti lábazat zsaluzását,
4) készítse el a lábazatok vasalását a rajz szerint, és helyezze be a zsaluzatba,
5) a kaput vízszintes helyzetben össze kell szerelni az oszlopokkal, ügyelve arra, hogy az összes elem egy vonalban legyen,
6) az így összeállított kaput fa vagy más elemekkel (szögvasakkal, deszkákkal, profilokkal) stabilizálni kell,
7) az összerakott kaput fel kell állítani a helyén, ügyelni kell rá, hogy vízszintes legyen.
Majd újra ellenőrizni kell az összes alkatrészt, és biztosítani kell, hogy ne dőljön el.
8) az oszlopokat függőleges helyzetben kell kitámasztani,
9) készítse el az oszlopok alatti lábazat betonozását,
10) készítse el az oszlopok közötti elemek zsaluzását és betonozását, ne feledkezzen meg a reteszeléshez szolgáló elemek (laposvas, csődarab) elhelyezéséről.

Figyelem! A 70x70 oszlopot ki kell önteni betonnal!

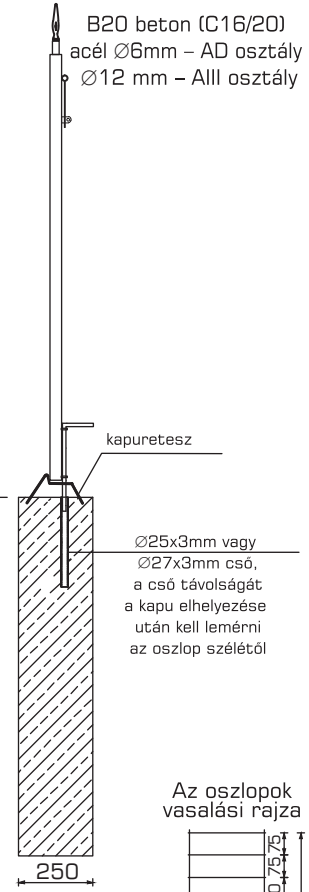

Az alapok felülnézete

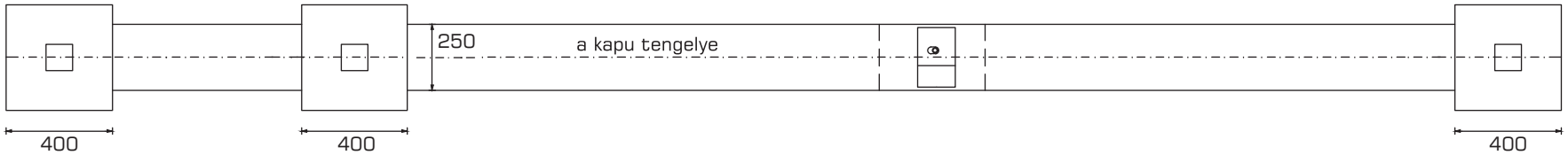

Az oszlopok vasalási rajza

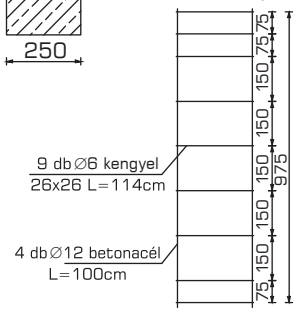

POLARGOS Sp. z o.o.
Zakład produkcyjny: Dziemkówka 57a
08-420 Mistrzewice, Poland
Biuro handlowe: Kościelna 7
05-820 Piastów, Poland
Tel.: (+48) 25 683 55 56
Fax: (+48) 25 683 78 38
e-mail: serwis@polargos.pl